ILLUSTRATED PARTS LIST
LISTA DE PIEZAS
LISTE DES PIECES

KUBOTA

MODEL
MODELO
MODELE

D902-E2B-AUSA-1

DIESEL ENGINE
MOTOR DIESEL
MOTEUR DIESEL

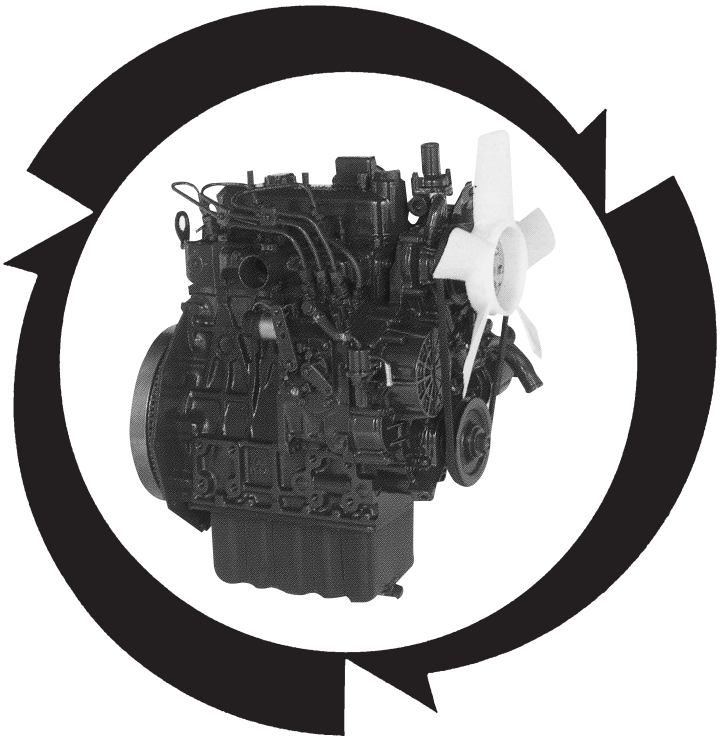

Kubota

97898-74800
FEB.
FEBRERO 2008
FEVRIER

NOTICE

This Parts List is for the following purposes.

1. When ordering parts, check with this Parts List to confirm the part number and the name of parts.
2. When making repairs, refer to the illustrations in this Parts List.
3. This Parts List is subject to change without notice.

NOTA

Esta lista de piezas tiene el objetivo siguiente.

1. Cuando solicite piezas, consulte esta Lista de piezas para confirmar su número de referencia y nombre.
2. Al efectuar reparaciones, consulte las ilustraciones de esta Lista de piezas.
3. Esta lista de piezas está sujeta a cambios sin previo aviso.

NOTE

Utilisation de ce livre

1. A la commande d'une pièce, chercher la référence et le nom de la pièce.
2. Pour les rèparations, employez les illustrations.
3. La liste des pièces peut-être modifiè sans préavis.

MODEL MODELO MODELE	CODE No. No. DEL CO-DIGO No. DE CODE
D902-E2B-AUSA-1	1G446-22000

INSTRUCTIONS
INSTRUCCIONES
INSTRUCTION

①

0102 PISTON AND CRANKSHAFT
PISTON Y CIGUENAL
PISTON ET VILEBREQUIN

②

〔B〕

⑩ → S.No. ; A:<=15000, B:14000 to 15000

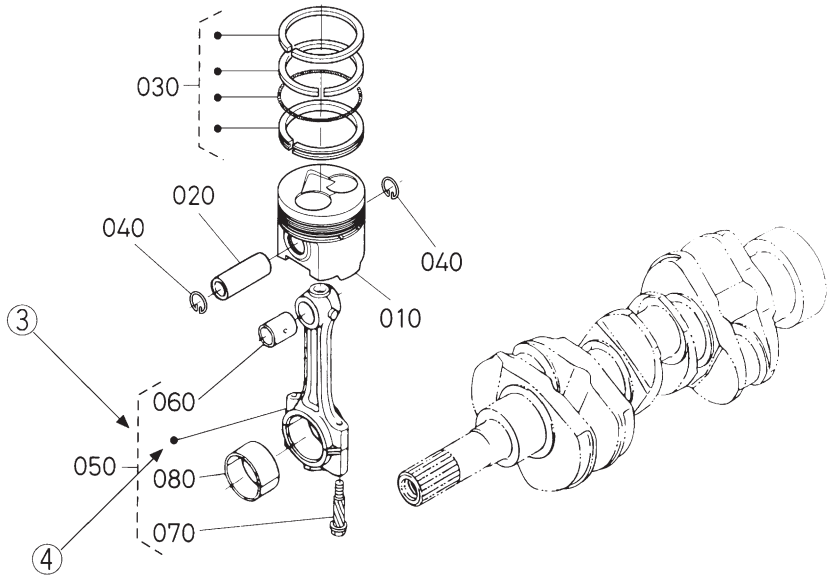

⑤ ⑥ ⑦ ⑧ ⑥ ⑨

A:××××, B:××××

REF. No. POS.No. BILD-Nr.	PART No. REFERENCE BESTELL-Nr.	PART NAME	DESCRIPCION	DESIGNATION	Q'TY/S.No. Q'TE/No.S. STUECK/S.Nr. A	B	I.C.	REMARKS REMARQUES BEMERKUNGEN
010	15800-0000-0	PISTON	PISTON	PISTON	1 <=15000	1 <=15000		〔Example—1〕
010	15800-0000-2	PISTON	PISTON	PISTON	1 >=15001	1 >=15001	←	〔Ejemplo—1〕 〔Exemple—1〕
020	15800-1000-0	PIN,PISTON	PASADOR, PISTON	AXE DE PISTON	1 <=15000	1 <=15000		
020	15800-1000-2	PIN,PISTON	PASADOR, PISTON	AXE DE PISTON	1 >=15001	1 >=15001	≠	〔Example—2〕
030	15800-2000-0	ASSY PISTON RING	CONJUNTO PISTON ARO	ENS.JEU DE SEGMENTS	1 <=15000	1 <=15000		〔Ejemplo—2〕 〔Exemple—2〕
030	15830-2000-0	ASSY PISTON RING	CONJUNTO PISTON ARO	ENS.JEU DE SEGMENTS	1 >=15001	1 >=15001	↔	
								〔Example—3〕 〔Ejemplo—3〕 〔Exemple—3〕

① Fig. No. ..... Represents No. corresponding to each group name.

② Specifications (for sister models) ..... The types and destinations of sister models are indicated. These indications are given to tell their relevant pages in this book.

③ Components ..... The components of an assembly are identified by a bracket of dotted lines.

④ Point ..... Indicates that the parts is not sold independently.
The assembly (Ref.No.050) containing the part needs to be ordered.

⑤ REF. No. ..... Reference numbers are assigned to parts in the illustration.The code number of a part in the illustration can be identified by referring to the same reference number in the parts list.

⑥ Model name ..... The name of the basic model is indicated in this column. Other applicable models are indicated on the "REMARKS" column ⑨.

⑦ S. No. (serial No.) ..... Indicates a group of serial numbers to which a design change is applied.

Engine Serial No.

7 J 0001
7 K A001

Lower 4 digits in Numerals or Alphabetical letter (A to Z) and Numerals (start 0001 to max Z999).

5th digit ····· Alphabetical letter (Month of manufacture).

Month	1	2	3	4	5	6	7	8	9	10	11	12
	A,B	C,D	E,F	G,H	J,K	L,M	N,P	Q,R	S,T	U,V	W,X	Y,Z

6th digit ····· Numerals or Alphabetical letter (Year of manufacture).

Year	1998	1999	2000	01	02	03	04	05	06	07	08	09	10	11
	W	X	Y	1	2	3	4	5	6	7	8	9	A	B

⑧ I. C. (interchangeability) ..... Indicates the interchangeability of parts due to design change.

Example-1 ..... ← indicates that a new part can replace an old part, but not vice versa.
15800-0000-0 is applicable to the first serial number to S. No. 15000.
15800-0000-2 is applicable to the first serial number and above.

Example-2 ..... ≠ indicates that the new and old parts are not interchangeable.
15800-1000-0 is applicable to the first serial number to S. No. 15000.
15800-1000-2 is applicable to S. No. 15001 and above.

Example-3 ..... ↔ indicates that the new and old parts are interchangeable. Both 15800-2000-0 and 15830-2000-0 are applicable to the first serial number and above.

⑨ REMARKS 1 ..... In this column, enter other applicable model names, dimensions and other special items.

⑩ REMARKS 2 ..... The following expressions are used in NOTE for each group.
Machines' serial numbers are indicated as follows.
〈=15000 ..... Serial number below 15000.
〉=15001 ..... Serial number above 15001.
14000 to 15000 ..... Serial number 14000 to 15000.
For some models, the above expressions may also be used REMARKS 1 ⑨.

① Fig. No. ..... Representa el No. que corresponde al nombre de cada grupo.

② Especificaciones ... Se indican los tipos y destinos de los modelos del mismo tipo. Éstas se dan para indicar
(para los modelos gemelos) las páginas correspondientes a los modelos en este libro.

③ Componentes ..... Los componentes de un conjunto se identifican mediante un paréntesis o líneas de puntos.

④ Punto ..... Indica que las piezas no se venden por separado.
Es necesario solicitar el conjunto (No. DE REF. 050) que contiene la pieza.

⑤ No. DE REF. ..... En la ilustración se asignan números de referencia a las piezas. Puede identificar el número de código de una pieza de la ilustración consultando el número de referencia en la lista de piezas.

⑥ Nombre del modelo ... En esta columna se indica el nombre del modelo básico. Otros modelos se indican en la columna ⑨ "NOTA".

⑦ No. DE SERIE ..... Indica un grupo de números de serie al que se aplica un cambio de diseño.

No. DE SERIE del motor

7 J 0001
7 K A001

4 digitos menores de los números o de letra del alfabeto (A hasta Z) y los números (de 0001 hasta max. Z999).

Quinto digito ····· letra del alfabeto (mes de fabricación).

Mes	1	2	3	4	5	6	7	8	9	10	11	12
	A,B	C,D	E,F	G,H	J,K	L,M	N,P	Q,R	S,T	U,V	W,X	Y,Z

Sexto digito ····· Letra del alfabeto o número (año de fabricación).

Año	1998	1999	2000	01	02	03	04	05	06	07	08	09	10	11
	W	X	Y	1	2	3	4	5	6	7	8	9	A	B

⑧ I/C ..... Indica la intercambiabilidad de piezas debida a un cambio en el diseño.
(intercambiabilidad)

Ejemplo-1 ..... ← Indica que una pieza nueva puede sustituir a la anterior, pero no a la inversa.
15800-0000-0 es aplicable desde el primer número de serie hasta el No. S. 15000.
15800-0000-2 es aplicable al primer número de serie y a los siguientes.

Ejemplo-2 ..... ≠ indica que las piezas nuevas y viejas no son intercambiables.
15800-1000-0 es aplicable al primer número de serie hasta el No. S.15000.
15800-1000-2 es aplicable al número de serie 15001 y a los siguientes.

Ejemplo-3 ..... ↔ indica que las piezas nuevas y viejas son intercambiables. Tanto 15800-2000-0 y 15830-2000-0 son aplicables al primer número de serie y a los siguientes.

⑨ NOTA 1 ..... Escriba en esta columna otros nombres de modelos, dimensiones y otros elementos especiales pertinentes. En este libro se utilizan los siguientes símbolos y abreviaturas:
29∗12.00-15 ... tamaño del neumático sq.m ... m^2 sq.mm ... mm^2
cu.m ... m^3 cu.mm ... mm^3 D ... diámetro L ... longitud

⑩ NOTA 2 ..... Las siguientes expresiones se utilizan en las Notas para cada grupo. Los números de serie de las máquinas se indican del siguiente modo:
<=15000 .... Números de serie inferiores a 15000.
>=15001 .... Números de serie superiores a 15001.
De 14000 a 15000 .... Número de serie entre 14000 y 15000.
En algunos modelos, las expresiones anteriores también pueden utilizarse NOTA 1⑨.

① No. de Fig. ..... Représente le No. de chaque nom de groupe.

② Spécifications (pour modèles soeurs) ..... Les types et les destinations des modèles soeurs sont indiqués. Ces indications sont données pour donner leurs pages relatives dans ce livre.

③ Composantes ..... Les composantes d'un ensemble sont identifiées par des parenthèses en pointillé.

④ Point ..... Indique que la pièce n'est pas à vendre toute seule.
Elle doit être commandée avec l'ensemble (POS.No. 050) qui la contient.

⑤ POS.No. ..... Des numéros de position sont donnés aux pièces représentées dans l'illustration.
Le référence d'une pièce de l'illustration peut être identifié en se reportant au même numéro de position indiqué dans la liste des pièces détachées.

⑥ Nom de type ..... Le nom du type de base est indiqué dans cette colonne. Les autres modèles sont indiqués dans la colonne des "REMARQUES" ⑨.

⑦ No. S. (No. de série) ..... Indique un groupe de numéros de série qui a subit des modifications de modèle.

No. de série de moteur

7 J 0001
7 K A001

4 chiffres inférieurs en lettres numérals ou alphabétiques (de A à Z) et numérals (de 0001 jusqu'à Z999 au maximum).

5ème chiffre ····· Lettre alphabétique (Mois de fabrication).

Mois	1	2	3	4	5	6	7	8	9	10	11	12
	A,B	C,D	E,F	G,H	J,K	L,M	N,P	Q,R	S,T	U,V	W,X	Y,Z

6ème chiffre ····· Numeral ou lettre alphabétique (Année de fabrication).

Année	1998	1999	2000	01	02	03	04	05	06	07	08	09	10	11
	W	X	Y	1	2	3	4	5	6	7	8	9	A	B

⑧ I. C. (permutabilité) ..... Indique la permutabilité des pièces due à un changement dans le modèle.

Exemple-1 ..... ← indique que la nouvelle pièce peut remplacer la vieille, mais pas vice versa.
Le 15800-0000-0 s'applique au premier numéro de série jusqu'au No.S. 15000.
Le 15800-0000-2 s'applique au premier numéro de série et à ceux ci-dessus.

Exemple-2 ..... ≠ indique que la nouvelle et vielle pièces sont permutables.
Le 15800-1000-0 s'applique au premier numéro de série jusqu'au No.S. 15000.
Le 15800-1000-2 s'applique au No.S. 15001 et à ceuxci-dessus.

Exemple-3 ..... ↔ indique que la nouvelle pièce et la vielle pièce sont interchangeable. Toules deux numéros 15800-2000-0 et 15830-2000-0 sont applicables a premier numéro de cette depuis.

⑨ REMARQUES 1 ... Cette colonne renferme d'autres noms de modèles applicables, les dimensions et autres éléments spéciaux.

⑩ REMARQUES 2 ... Les expressions suivantes sont utilisées dans la NOTE de chaque groupe.
Les numéros de série des machines sont indiqués de la manière suivante.
〈=15000 ..... Numéros de série au-dessous de 15000.
〉=15001 ..... Numéros de série au-dessus de 15001.
14000 to 15000 ..... Numéros de série 14000 à 15000.
Pour certaines modèles, les expressions ci-dessus peuvent aussi être utilisées dans la rubrique des REMARQUES 1 ⑨.

CONTENTS

[D902-E2B-AUSA-1]

0001 CRANKCASE ····· 1
0002 OIL PAN ····· 2
0003 CYLINDER HEAD ····· 3
0004 GEAR CASE ····· 4
0005 HEAD COVER ····· 5
0006 OIL FILTER ····· 6
0007 DIPSTICK AND GUIDE ····· 7
0008 OIL PUMP ····· 8
0100 MAIN BEARING CASE ····· 9
0101 CAMSHAFT AND IDLE GEAR SHAFT ····· 10
0102 PISTON AND CRANKSHAFT ····· 11
0103 FLYWHEEL ····· 13
0105 FUEL CAMSHAFT AND GOVERNOR SHAFT ····· 14
0180 IDLE APPARATUS ····· 15
0201 STOP SOLENOID ····· 16
0202 INJECTION PUMP ····· 17
0204 GOVERNOR ····· 18
0205 SPEED CONTROL PLATE ····· 19
0206 NOZZLE HOLDER AND GLOW PLUG ····· 20
0207 NOZZLE HOLDER (COMPONENT PARTS) ····· 21
0300 FUEL FILTER ····· 23
0302 FUEL PUMP (ELECTRICAL) ····· 24
0305 COVER ····· 25
0402 ALTERNATOR AND PULLEY ····· 26
0403 ALTERNATOR (COMPONENT PARTS) ····· 27
0404 STARTER ····· 28
0405 STARTER (COMPONENT PARTS) ····· 29
0406 OIL SWITCH AND PLUG ····· 30
0500 WATER FLANGE AND THERMOSTAT ····· 31
0501 WATER PUMP ····· 32
0503 WATER PIPE ····· 33
0504 FAN ····· 34
0505 RESERVE TANK ····· 35
0600 VALVE AND ROCKER ARM ····· 36
0601 INLET MANIFOLD ····· 37
0602 EXHAUST MANIFOLD ····· 38
0809 OPERATOR'S MANUAL ····· 39
090001 UPPER GASKET KIT [OPTION] ····· 40
090002 LOWER GASKET KIT [OPTION] ····· 41

■ NUMERICAL INDEX ····· 42

CONTENIDO

[D902-E2B-AUSA-1]

0001 BLOQUE MOTOR ····· 1
0002 ENGRASE LA CACEROLA ····· 2
0003 CILINDRO CULATA ····· 3
0004 ENGRANAJE CAJA ····· 4
0005 CULATA CUBIERTA ····· 5
0006 ACEITE FILTRO ····· 6
0007 VARILLA DE NIVBL Y GUIA ····· 7
0008 ACEITE BOMBA ····· 8
0100 PRINCIPAL RODAMIENTO CAJA ····· 9
0101 ARBOL DE LEVAS Y PUNTO MUERTO ENGRANAJE EJE ····· 10
0102 PISTON Y CIGUENAL ····· 11
0103 VOLANTE ····· 13
0105 COMBUSTIBLE ARBOL DE LEVAS Y REGULADOR EJE ····· 14
0180 PUNTO MUERTO APARATO ····· 15
0201 PARAR SOLENOIDE ····· 16
0202 INYECCION BOMBA ····· 17
0204 REGULADOR ····· 18
0205 VELOCIDAD CONTROL PLACA ····· 19
0206 TOBERA SOPORTE Y BUJIA DE CALENTAMIENTO TAPON ····· 20
0207 TOBERA SOPORTE(COMPONENTE PIEZAS) ····· 21
0300 COMBUSTIBLE FILTRO ····· 23
0302 COMBUSTIBLE BOMBA(ELECTRICO) ····· 24
0305 CUBIERTA ····· 25
0402 ALTERNADOR Y POLEA ····· 26
0403 ALTERNADOR(COMPONENTE PIEZAS) ····· 27
0404 MOTOR DE ARRANQUE ····· 28
0405 MOTOR DE ARRANQUE(COMPONENTE PIEZAS) ····· 29
0406 MANOCONTACTO DE ACEITE Y TAPON ····· 30
0500 AGUA BRIDA Y TERMOSTATO ····· 31
0501 AGUA BOMBA ····· 32
0503 AGUA TUBO ····· 33
0504 VENTILADOR ····· 34
0505 RESERVA DEPOSITO ····· 35
0600 VALVULA Y BALANCIN BRAZO ····· 36
0601 ENTRADA COLECTOR ····· 37
0602 ESCAPE COLECTOR ····· 38
0809 DEL OPERADOR MANUAL ····· 39
090001 SUPERIOR JUNTA KIT [OPCION] ····· 40
090002 BAJAR JUNTA KIT [OPCION] ····· 41

■ INDICE NUMERICO ····· 42

SOMMAIRE

[D902-E2B-AUSA-1]

0001 BLOC MOTEUR ····· 1
0002 CARTER D'HUILE ····· 2
0003 CULASSE ····· 3
0004 CARTER DE DISTRIBUTION ····· 4
0005 COUVRE-CULASSE ····· 5
0006 FILTRE D'HUILE ····· 6
0007 JAUGE D'HUILE ET GUIDE ····· 7
0008 POMPE D'HUILE ····· 8
0100 PALIERS DE VILEBREQUIN ····· 9
0101 ARBRE A CAMES ET ARBRE DE PIGNON DE RALENTI ····· 10
0102 PISTON ET VILEBREQUIN ····· 11
0103 VOLANT MOTEUR ····· 13
0105 ARBRE A CAMES DE CARBURANT ET ARBRE REGULATEUR ····· 14
0180 DISPOSITIF DE RALENTISSEUR ····· 15
0201 SOLENOIDE D'ARRET ····· 16
0202 POMPE D'INJECTION ····· 17
0204 REGULATEUR DE VITESSES ····· 18
0205 PLAQUE DE VITESSE-CONTROLE ····· 19
0206 PORTE-INJECTEUR ET BOUGIE DE PRECHAUFFAGE ····· 20
0207 PORTE-INJECTEUR (PARTIES COMPOSANTES) ····· 21
0300 FILTRE A CARBURANT ····· 23
0302 POMPE D'ALIMENTATION (ELECTRIQUE) ····· 24
0305 COUVERCLE ····· 25
0402 ALTERNATEUR ····· 26
0403 ALTERNATEUR (PARTIES COMPOSANTES) ····· 27
0404 DEMARREUR ····· 28
0405 DEMARREUR (PARTIES COMPOSANTES) ····· 29
0406 CONTACT A HUILE ET OBTURATEUR ····· 30
0500 BRIDE A EAU ET THERMOSTAT ····· 31
0501 POMPE A EAU ····· 32
0503 TUYAU D'EAU ····· 33
0504 VENTILATEUR ····· 34
0505 VASE D'EXPANSION ····· 35
0600 SOUPAPES ET CULBUTEURS ····· 36
0601 COLLECTEUR D'ADMISSION ····· 37
0602 COLLECTEUR D'ECHAPPEMENT ····· 38
0809 ETIQUETTE ET MANUEL DE L'UTILISATEUR ····· 39
090001 JEU DE JOINTS [OPTION] ····· 40
090002 JEU DE JOINTS [OPTION] ····· 41

■ INDEX NUMERIQUE ····· 42

0001 CRANKCASE
BLOQUE MOTOR
BLOC MOTEUR

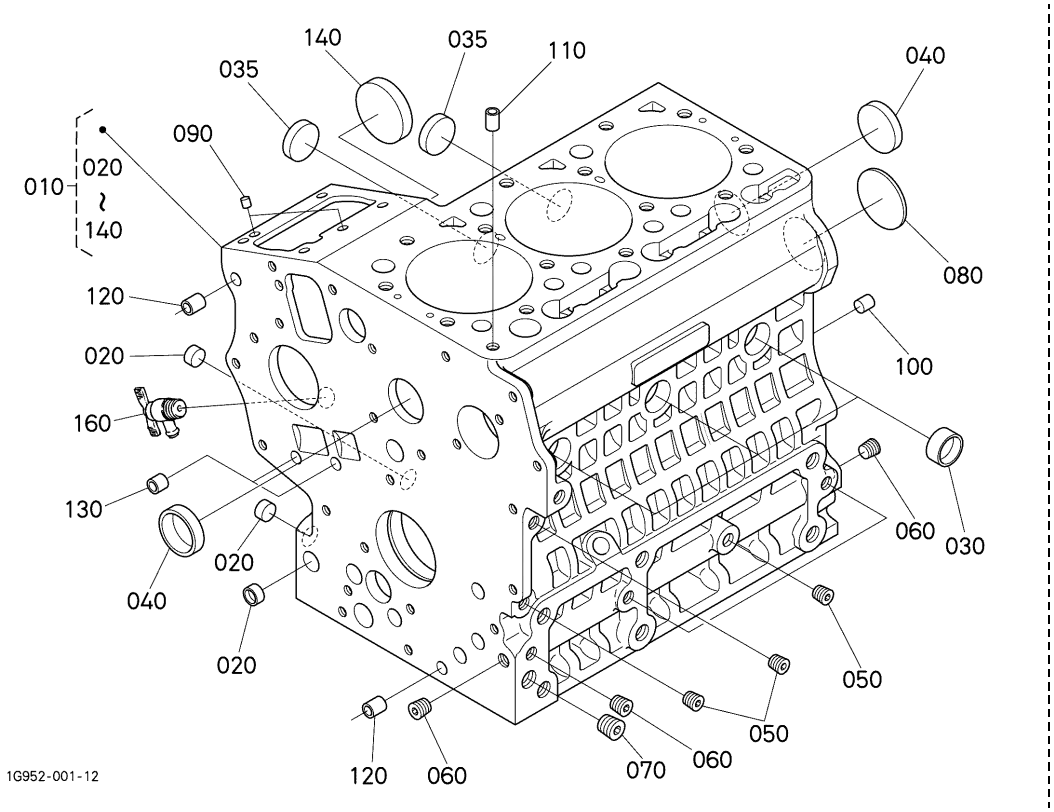

A:D902-E2B-AUSA-1

REF.No. No.DE REF POS.No.	PART No. No. REF. REFERENCE	PART NAME	DESCRIPCION	DESIGNATION	Q'TY/S.No. CANTIDAD/No.DE SERIE Q'TE/No.S. A	B	I.C.	REMARKS NOTA REMARQUES
010	1G952-0101-7	COMP.CRANKCASE	COMP.BLOQUE MOTOR	BLOC MOTEUR COMPLET	1 <=6P9999	-		
010	1G952-0101-9	COMP.CRANKCASE	COMP.BLOQUE MOTOR	BLOC MOTEUR COMPLET	1 >=6Q0001	-	←	
020	16851-9626-0	CAP,SEALING	TAPA,SELLADO	PASTILLE	3	-		
030	16851-9627-0	CAP,SEALING	TAPA,SELLADO	PASTILLE	3	-		
035	06311-85025	CAP,SEALING	TAPA,SELLADO	PASTILLE	2	-		
040	15451-9627-0	CAP,SEALING	TAPA,SELLADO	PASTILLE	2	-		
050	15261-9601-0	PLUG	TAPON	BOUCHON	5	-		
060	15521-9602-0	PLUG	TAPON	BOUCHON	3	-		
070	15521-9603-0	PLUG	TAPON	BOUCHON	1	-		
080	15261-9616-0	PLUG,EXPANSION	TAPON,EXPANSION	BOUCHON EXPANSIBLE	1	-		
090	05012-00508	PIN,STRAIGHT	PASADOR,RECTO	GOUPILLE CYLINDLIQUE	2	-		
100	05012-00814	PIN,STRAIGHT	PASADOR,RECTO	GOUPILLE CYLINDLIQUE	2	-		
110	15221-3365-0	PIN,PIPE	PASADOR,TUBO	GICLEUR	1	-		
120	15231-3396-0	PIN,PIPE	PASADOR,TUBO	GICLEUR	2	-		
130	17331-5919-0	PIN,PIPE	PASADOR,TUBO	GICLEUR	2	-		
140	16851-1621-2	COVER,FUEL CAMSHAFT	CUBIERTA,CMBSTBL	COUV.ARBRE A CAMES	1	-		
150	----	BLANK	POSTIZO	BLANC	-	-		
160	15841-7302-0	ASSY COCK,DRAIN	CONJ.GRIFO,VCR	ENS.ROBINET VIDANGE	1	-		

↔ Interchangeable; ≠ not interchangeable; ← new for old; → old for new

0002 OIL PAN
ENGRASE LA CACEROLA
CARTER D'HUILE

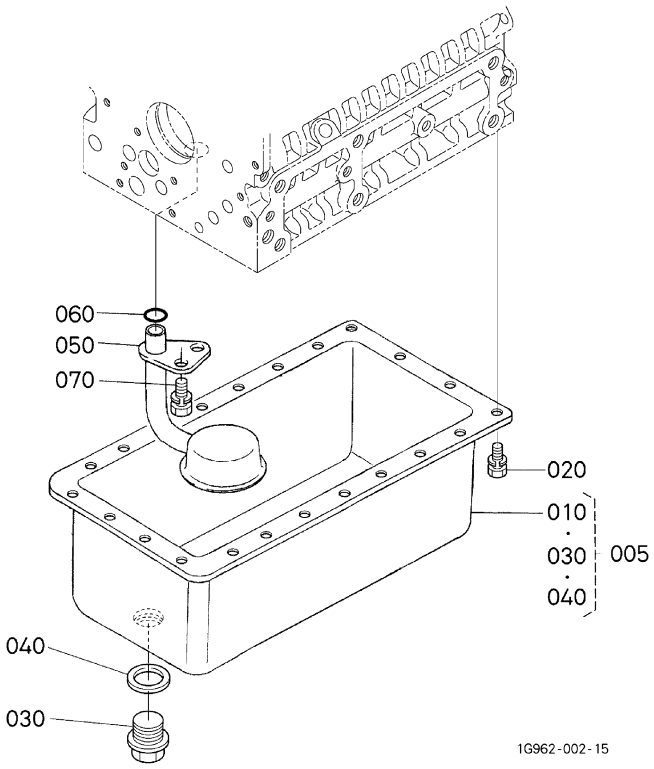

A:D902-E2B-AUSA-1

REF.No. No.DE REF POS.No.	PART No. No. REF. REFERENCE	PART NAME	DESCRIPCION	DESIGNATION	Q'TY/S.No. CANTIDAD/No.DE SERIE Q'TE/No.S. A	B	I.C.	REMARKS NOTA REMARQUES
005	1G962-0160-0	KIT OIL PAN	KIT ACEITE CACEROLA	ENS.CARTER D'HUILE	1	-		
010	1G962-0150-2	COMP.OIL PAN	COMP.ACEITE CCRL	CARTER D'HUILE COMP.	1	-		
020	01023-50614	BOLT	TORNILLO	VIS	22	-		
030	15707-3375-0	PLUG,DRAIN	TAPON,VACIAR	BOUCHON DE VIDANGE	1	-		
040	16265-9667-0	GASKET	JUNTA	JOINT	1	-		
050	16851-3211-0	FILTER,OIL	FILTRO,ACEITE	FILTRE D'HUILE	1	-		
060	04814-00160	O RING	O ARO	JOINT TORIQUE	1	-		
070	01123-60814	BOLT	TORNILLO	VIS	1	-		

⟷ Interchangeable; ≠ not interchangeable; ⟵ new for old; ⟶ old for new

0003 CYLINDER HEAD
CILINDRO CULATA
CULASSE

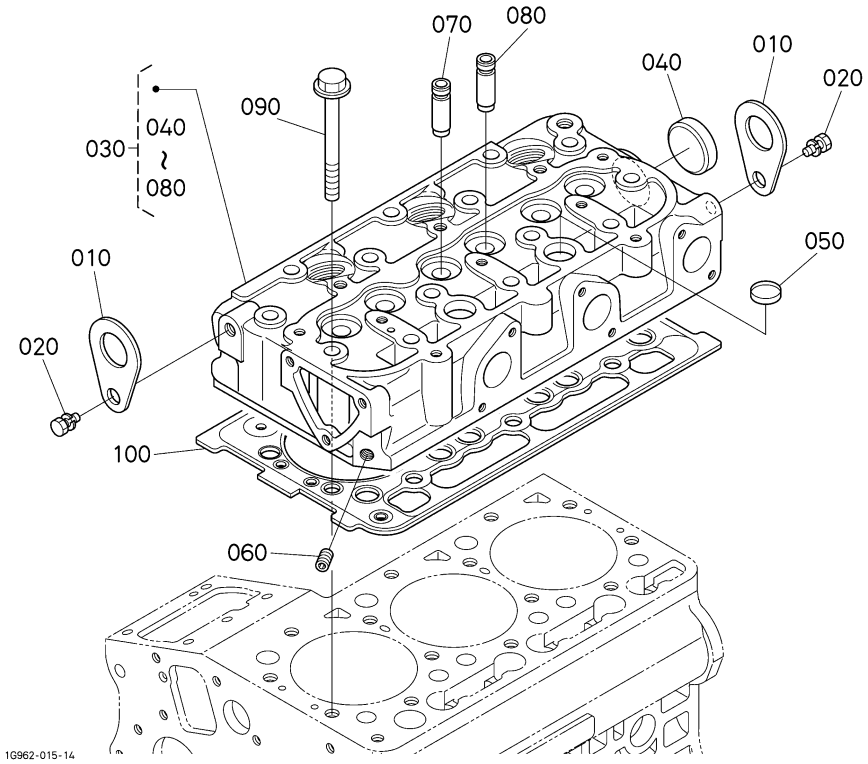

A:D902-E2B-AUSA-1

REF.No. No.DE REF POS.No.	PART No. No. REF. REFERENCE	PART NAME	DESCRIPCION	DESIGNATION	Q'TY/S.No. CANTIDAD/No.DE SERIE Q'TE/No.S. A	B	I.C.	REMARKS NOTA REMARQUES
010	15221-0175-0	HOOK,ENGINE	GANCHO,MOTOR	ANNEAU DE LEVAGE	2	-		
020	01123-60816	BOLT	TORNILLO	VIS	2	-		
030	1G962-0304-5	COMP.CYLINDER HEAD	COMP.CILINDRO CLT	CULASSE COMPLET	1	-		
040	15321-9626-0	CAP,SEALING	TAPA,SELLADO	PASTILLE	1	-		
050	15261-0337-0	CAP,SEALING	TAPA,SELLADO	PASTILLE	2	-		
060	15261-9601-0	PLUG	TAPON	BOUCHON	1	-		
070	15841-1354-0	GUIDE,INLET VALVE	GUIA,ENTRADA VALVULA	GUIDE SOUP.D'ADMISS.	3	-		
080	15841-1356-0	GUIDE,EXHAUST VALVE	GUIA,ESCAPE VALVULA	GUIDE SOUP.D'ECHAP.	3	-		
090	14601-0345-0	BOLT,CYLINDER HEAD	TORNILLO,CLNDR CLT	VIS DE CYLINDRE	14	-		
100	1G962-0331-2	GASKET,CYLINDER HEAD	JUNTA,CLNDR CLT	JOINT	1 <=7XZ999	-		
100	1G962-0331-3	GASKET,CYLINDER HEAD	JUNTA,CLNDR CLT	JOINT	1 >=7Y0001	-	←	

↔ Interchangeable; ≠ not interchangeable; ← new for old; → old for new

0004 GEAR CASE
ENGRANAJE CAJA
CARTER DE DISTRIBUTION

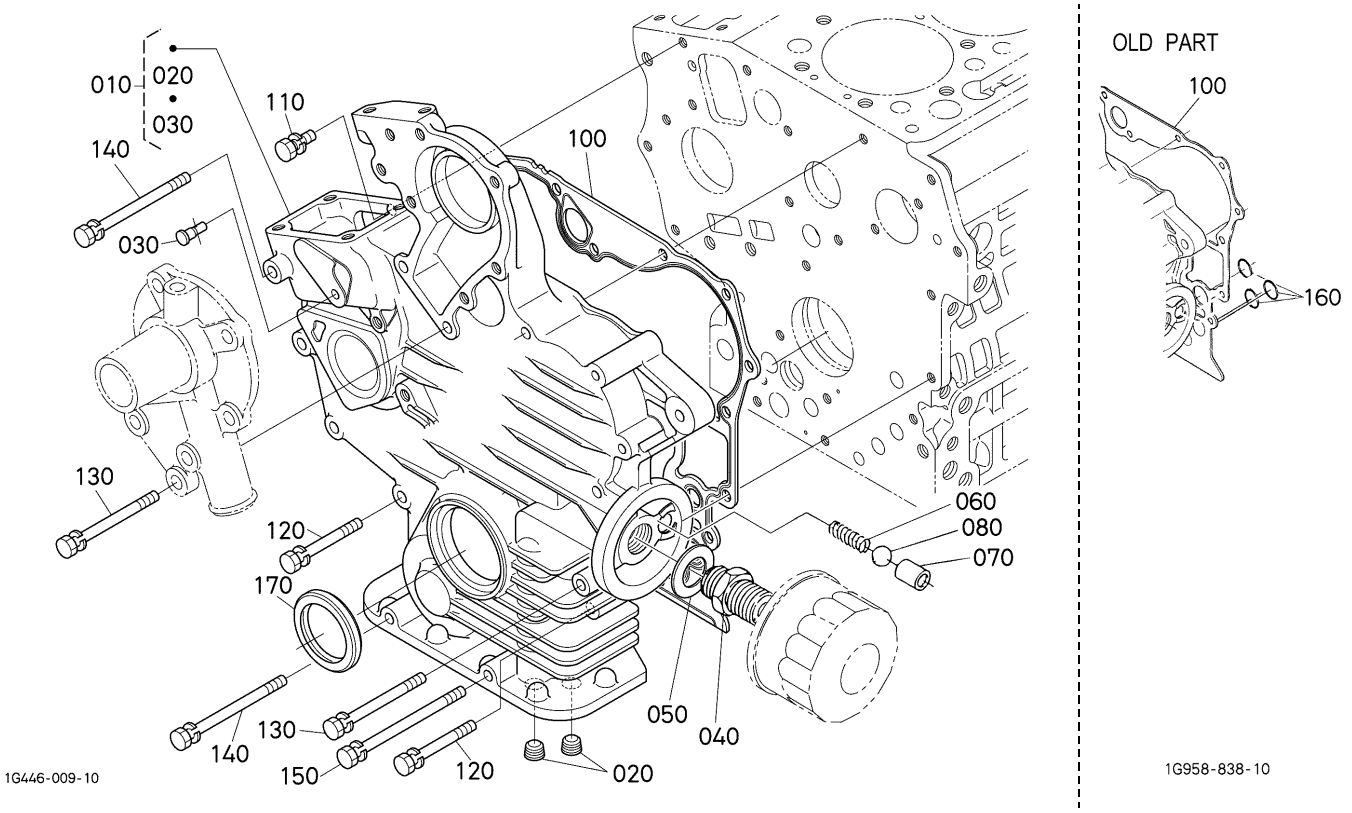

A:D902-E2B-AUSA-1

REF.No. No.DE REF POS.No.	PART No. No. REF. REFERENCE	PART NAME	DESCRIPCION	DESIGNATION	Q'TY/S.No. CANTIDAD/No.DE SERIE Q'TE/No.S. A	B	I.C.	REMARKS NOTA REMARQUES
010	1G460-0402-3	COMP.CASE,GEAR	COMP.CAJA,ENGRNJ	CARTER DISTR.COMP.	1 <=7VZ999	-		
010	1G460-0402-4	COMP.CASE,GEAR	COMP.CAJA,ENGRNJ	CARTER DISTR.COMP.	1 >=7WQ001	-	≠	
020	15521-9603-0	PLUG	TAPON	BOUCHON	2	-		
030	15841-5628-0	PIN,START SPRING	PASADOR,ARRNQ RSRT	GOUPILLE DU RESSORT	1	-		
040	15241-3229-0	JOINT,PIPE	JUNTA,TUBO	RACCORD DE TUYAU	1	-		
050	15841-9401-0	WASHER,PLAIN	ARANDELA,SIMPLE	RONDELLE FREIN	1	-		
060	16851-3695-0	SPRING	RESORTE	RESSORT	1	-		
070	15841-3693-0	SEAT,VALVE	ASIENTO,VALVULA	SIEGE DE SOUPAPE	1	-		
080	07715-03211	BALL	BOLA	BILLE	1	-		
090	----	BLANK	POSTIZO	BLANC	-	-		
100	1E125-0413-0	GASKET,GEAR CASE	JUNTA,ENGRANAJE CAJA	JOINT	1 <=7VZ999	-		
100	1G962-0413-0	GASKET,GEAR CASE	JUNTA,ENGRANAJE CAJA	JOINT	1 >=7WQ001	-	≠	
110	01023-50618	BOLT	TORNILLO	VIS	1	-		
120	01023-60650	BOLT	TORNILLO	VIS	8	-		
130	15841-9101-0	BOLT	TORNILLO	VIS	3	-		
140	01023-50680	BOLT	TORNILLO	VIS	2	-		
150	01023-50690	BOLT	TORNILLO	VIS	1	-		
160	04814-06130	O RING	O ARO	JOINT TORIQUE	3 <=7VZ999	-		
170	15877-0414-0	SEAL,OIL	RETEN DE ACEITE	BAGUE JOINT	1	-		

⟷ Interchangeable; ≠ not interchangeable; ⟵ new for old; ⟶ old for new

0005 HEAD COVER
CULATA CUBIERTA
COUVRE-CULASSE

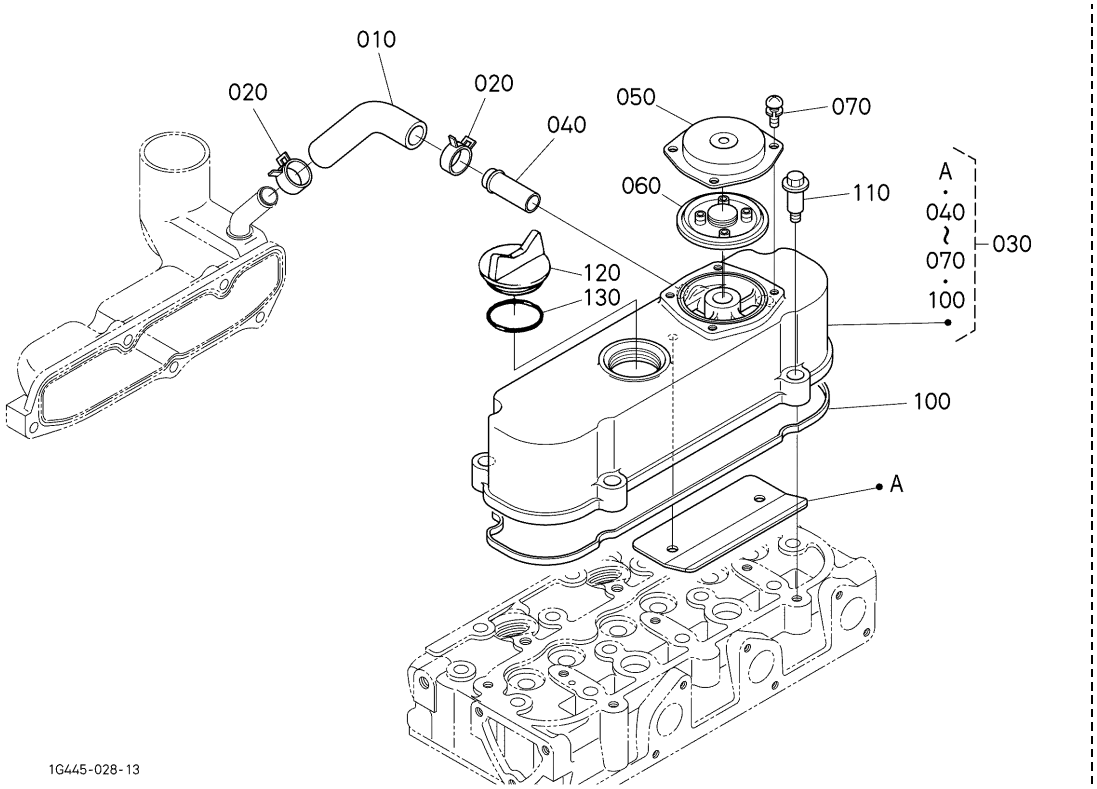

A:D902-E2B-AUSA-1

REF.No. No.DE REF POS.No.	PART No. No. REF. REFERENCE	PART NAME	DESCRIPCION	DESIGNATION	Q'TY/S.No. CANTIDAD/No.DE SERIE Q'TE/No.S. A	B	I.C.	REMARKS NOTA REMARQUES
010	1G960-0551-2	TUBE,BREATHER	TUBO,RESPIRADERO	TUYAU DE REINFLARD	1	-		
020	09318-88125	CLAMP,HOSE	ABRAZADERA	COLLIER DE DURITE	2	-		
030	1G960-1450-5	ASSY COVER,CYL.HEAD	CUBIERTA PRINCIPAL	ENS.COUVERCLE	1	-		
040	16241-7337-0	PIPE,WATER RETURN	TUBO,AGUA DEVOLVER	TUYAU RETOUR D'EAU	1	-		
050	1G801-0512-0	COVER,BREATHER	CUBIERTA,RESPIRADERO	COUVERCLE ASPIRATEUR	1	-		
060	1G911-0520-3	COMP.VALVE,BREATHER	COMP.VALVULA,RSPRDR	ENS.ROBINET DE REIN.	1	-		
070	03024-50510	SCREW,WITH WASHER	TORNILLO,CN ARNDL	VIS	4	-		
080	----	BLANK	POSTIZO	BLANC	-	-		
090	----	BLANK	POSTIZO	BLANC	-	-		
100	1G962-1452-2	GASKET,HEAD COVER	JUNTA,CLT CBRT	JOINT COUVRE-CULASSE	1	-		
110	1G911-9102-2	BOLT	TORNILLO	VIS	4	-		
120	E9151-3314-0	PLUG,OIL FILLER	TAPON,ACT TPPRS	BOUCHON,REMPLIS.H/L	1	-		
130	04814-50300	O RING	O ARO	JOINT TORIQUE	1	-		

⟷ Interchangeable; ≠ not interchangeable; ⟵ new for old; ⟶ old for new

0006 OIL FILTER
ACEITE FILTRO
FILTRE D'HUILE

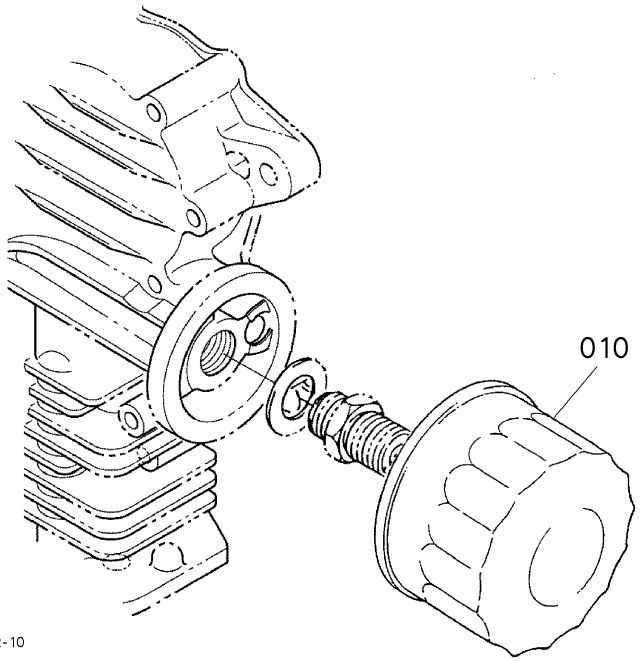

A:D902-E2B-AUSA-1

REF.No. No.DE REF POS.No.	PART No. No. REF. REFERENCE	PART NAME	DESCRIPCION	DESIGNATION	Q'TY/S.No. CANTIDAD/No.DE SERIE Q'TE/No.S. A	B	I.C.	REMARKS NOTA REMARQUES
010	15853-3243-0	CARTRIDGE,OIL FILTER	CONJ.CARTUCHO,ACT	CARTOUCHE FILTRANTE	1	-		
010	HH150-3243-0	CARTRIDGE,OIL FILTER	CONJ.CARTUCHO,ACT	CARTOUCHE FILTRANTE	1	-	←	

↔ Interchangeable; ≠ not interchangeable; ← new for old; → old for new

0007 DIPSTICK AND GUIDE
VARILLA DE NIVBL Y GUIA
JAUGE D'HUILE ET GUIDE

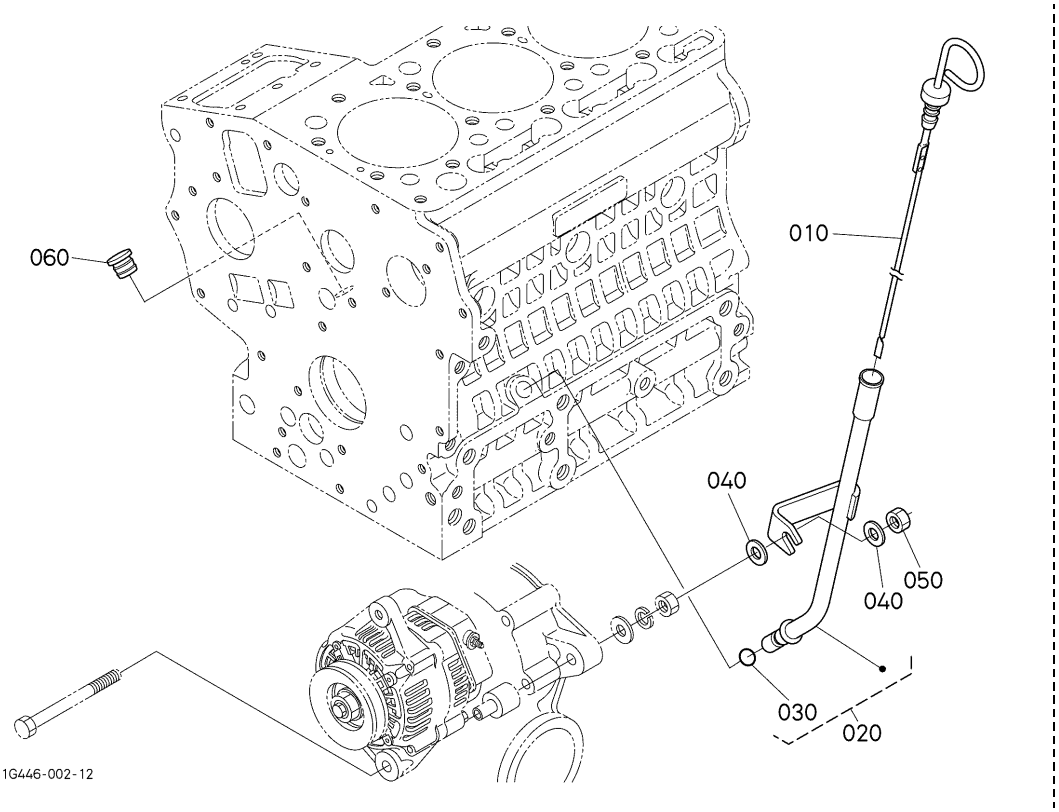

A:D902-E2B-AUSA-1

REF.No. No.DE REF POS.No.	PART No. No. REF. REFERENCE	PART NAME	DESCRIPCION	DESIGNATION	Q'TY/S.No. CANTIDAD/No.DE SERIE Q'TE/No.S. A	B	I.C.	REMARKS NOTA REMARQUES
010	1G470-3641-2	GAUGE,OIL	MEDIDOR,ACEITE	JAUGE D'HUILE	1	-		
020	1G470-3650-0	ASSY GUIDE,OIL GAUGE	CONJ.GUIA,ACT MDDR	ENS.JAUGE ET GUIDE	1	-		
030	04814-00090	O RING	O ARO	JOINT TORIQUE	1	-		
040	04013-60080	WASHER,PLAIN	ARANDELA,SIMPLE	RONDELLE FREIN	2	-		
050	02156-50080	NUT	TUERCA	ECROU	1	-		
060	1G513-3655-0	PLUG,OIL GAUGE	TAPON,ACEITE MEDIDOR	BOUCHON DE JAUGE	1	-		

⟷ Interchangeable; ≠ not interchangeable; ⟵ new for old; ⟶ old for new

0008 OIL PUMP
ACEITE BOMBA
POMPE D'HUILE

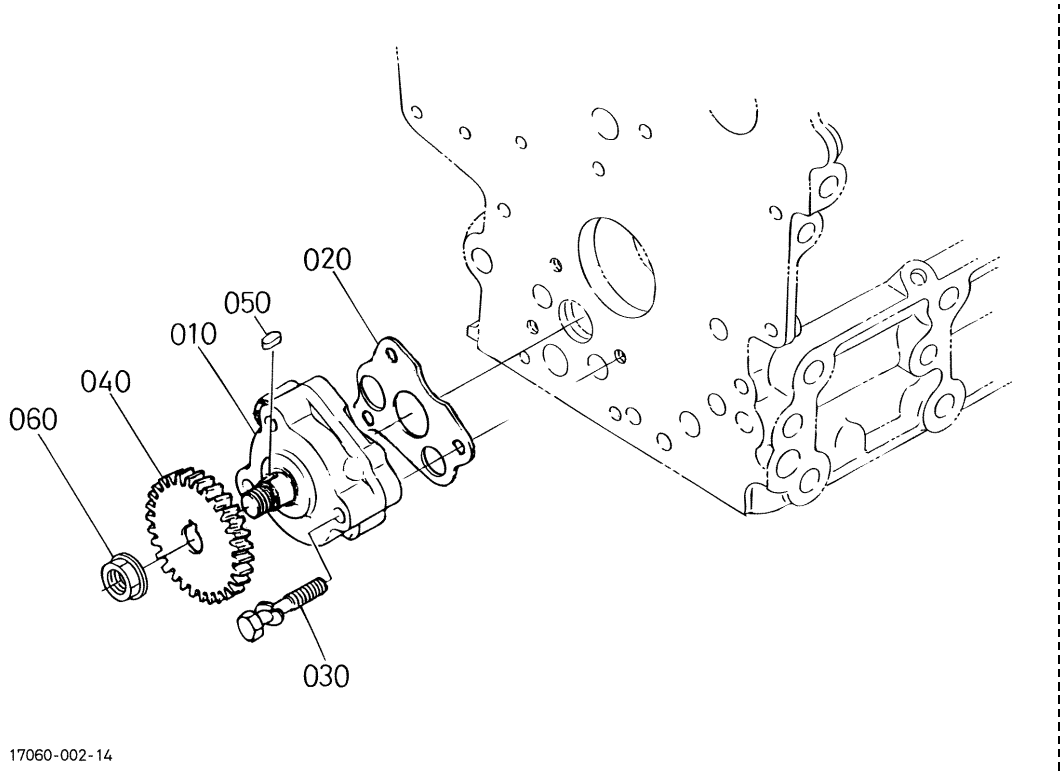

A:D902-E2B-AUSA-1

REF.No. No.DE REF POS.No.	PART No. No. REF. REFERENCE	PART NAME	DESCRIPCION	DESIGNATION	Q'TY/S.No. CANTIDAD/No.DE SERIE Q'TE/No.S. A	B	I.C.	REMARKS NOTA REMARQUES
010	16851-3501-2	ASSY PUMP,OIL	CONJ.BOMBA,ACT	ENS.POMPE A HUILE	1	-		
020	16851-3515-2	GASKET,OIL PUMP NA	JUNTA,ACT BMB N	JOINT POMPE A HUILE	1	-		
030	15841-9105-0	BOLT	TORNILLO	VIS	3	-		
040	15841-3566-0	GEAR,OIL PUMP DRIVE	ENGRANAJE,ACT	PIGNON ENTRAIN.POMPE	1	-		
050	05712-00408	KEY,FEATHER	LLAVE,PLUMA	CLAVETTE	1	-		
060	02783-50100	NUT,FLANGE	TUERCA,BRIDA	ECROU A EMBASE	1	-		

⟷ Interchangeable; ≠ not interchangeable; ⟵ new for old; ⟶ old for new

0100 MAIN BEARING CASE
PRINCIPAL RODAMIENTO CAJA
PALIERS DE VILEBREQUIN

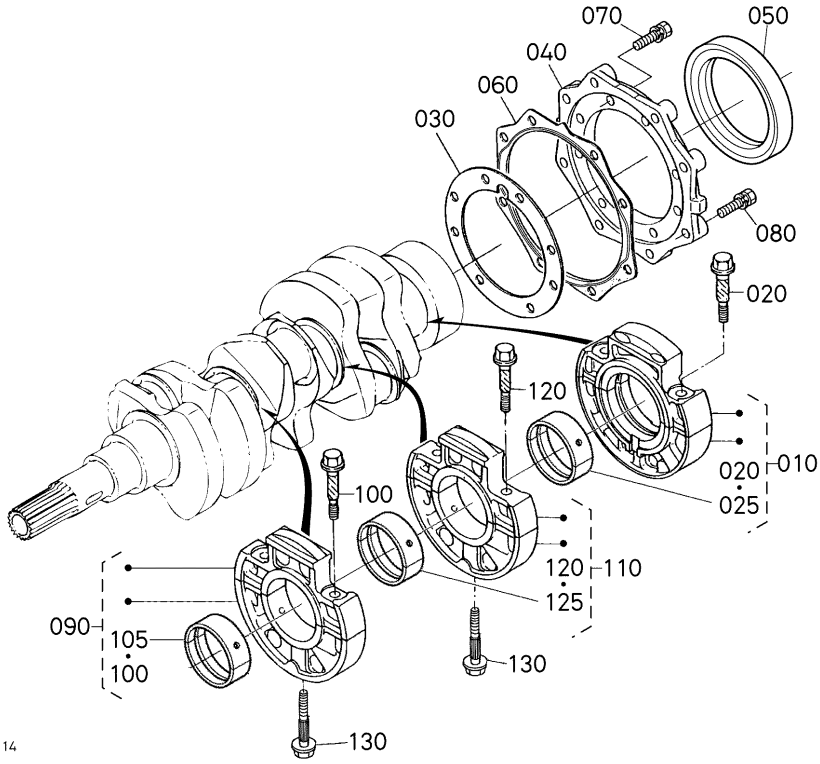

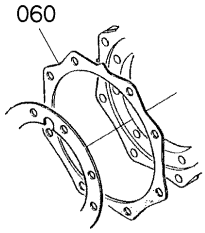

A:D902-E2B-AUSA-1

REF.No. No.DE REF POS.No.	PART No. No. REF. REFERENCE	PART NAME	DESCRIPCION	DESIGNATION	Q'TY/S.No. CANTIDAD/No.DE SERIE Q'TE/No.S. A	B	I.C.	REMARKS NOTA REMARQUES
010	1G460-0709-0	ASSY BRG.CASE,WHEEL	CONJ.PUENTE CJ,RD	ENS.PALIER VILEBREQ.	1	-		
020	1G460-0454-0	BOLT,BEARING CASE	TORNILLO,RDMNT CJ	VIS	2	-		
025	1G460-2382-0	ASSY METAL,CRANKSHA.	CONJ.METAL,CGUNL	ENS.COUSSINET DE VI.	1	-		STD SET
025	1G460-2393-0	ASSY METAL,CRANKSHA.	CONJ.METAL,CGUNL	ENS.COUSSINET DE VI.	1	-		-0.20mm SET
025	1G460-2395-0	ASSY METAL,CRANKSHA.	CONJ.METAL,CGUNL	ENS.COUSSINET DE VI.	1	-		-0.40mm SET
030	15852-0436-0	GASKET,BEARING CASE	JUNTA,RDMNT CJ	JOINT CART.DE RLMT	1	-		
040	15841-0481-5	COVER,BEARING CASE	CUBIERTA,RDMNT CJ	PORTE JOINT	1	-		
050	1G460-0446-0	SEAL,OIL	RETEN DE ACEITE	BAGUE JOINT	1	-		
060	15841-0482-2	GASKET	JUNTA	JOINT	1 <=7VZ999	-		
060	15841-0482-3	GASKET,CASE COVER	JUNTA,CAJA CUBIERTA	JOINT DE CARTER FOU	1 >=7W0001	-	≠	
070	01023-50620	BOLT	TORNILLO	VIS	8	-		
080	01023-50622	BOLT	TORNILLO	VIS	8	-		
090	1G460-0704-0	ASSY BRG.CASE,MAIN	CONJ.PUENTE	ENS.PALIER VILEBREQ.	1	-		
100	1G460-0454-0	BOLT,BEARING CASE	TORNILLO,RDMNT CJ	VIS	2	-		
105	1G460-2383-0	ASSY METAL,CRANKSHA.	CONJ.METAL,CGUNL	ENS.COUSSINET DE VI.	1	-		STD SET
105	1G460-2394-0	ASSY METAL,CRANKSHA.	CONJ.METAL,CGUNL	ENS.COUSSINET DE VI.	1	-		-0.20mm SET
105	1G460-2396-0	ASSY METAL,CRANKSHA.	CONJ.METAL,CGUNL	ENS.COUSSINET DE VI.	1	-		-0.40mm SET
110	1G962-0705-0	ASSY BRG.CASE,MAIN	CONJ.PUENTE	ENS.PALIER VILEBREQ.	1	-		
120	1G460-0454-0	BOLT,BEARING CASE	TORNILLO,RDMNT CJ	VIS	2	-		
125	1G460-2383-0	ASSY METAL,CRANKSHA.	CONJ.METAL,CGUNL	ENS.COUSSINET DE VI.	1	-		STD SET
125	1G460-2394-0	ASSY METAL,CRANKSHA.	CONJ.METAL,CGUNL	ENS.COUSSINET DE VI.	1	-		-0.20mm SET
125	1G460-2396-0	ASSY METAL,CRANKSHA.	CONJ.METAL,CGUNL	ENS.COUSSINET DE VI.	1	-		-0.40mm SET
130	15841-0456-2	BOLT,BEARING CASE	TORNILLO,RDMNT CJ	VIS	2	-		

↔ Interchangeable; ≠ not interchangeable; ← new for old; → old for new

0101 CAMSHAFT AND IDLE GEAR SHAFT
ARBOL DE LEVAS Y PUNTO MUERTO ENGRANAJE EJE
ARBRE A CAMES ET ARBRE DE PIGNON DE RALENTI

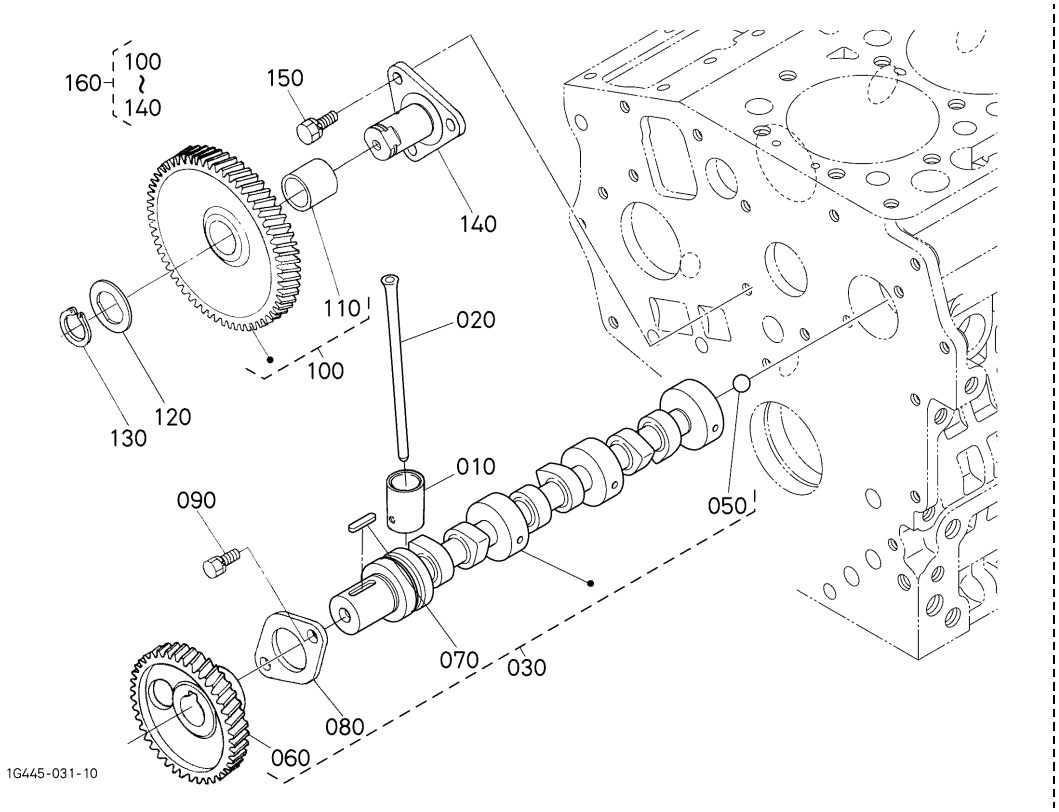

A:D902-E2B-AUSA-1

REF.No. No.DE REF POS.No.	PART No. No. REF. REFERENCE	PART NAME	DESCRIPCION	DESIGNATION	Q'TY/S.No. CANTIDAD/No.DE SERIE Q'TE/No.S. A	B	I.C.	REMARKS NOTA REMARQUES
010	16851-1555-2	TAPPET	EMPUJADOR	POUSSOIR	6	-		
020	16851-1511-0	PUSH ROD	EMPUJAR VARILLA	TIGE DE POUSSOIR	6	-		
030	1G962-1601-0	ASSY CAMSHAFT	CONJ.ARBOL DE LEVAS	ENS.ARBRE A CAMES	1 <=6Z9999	-		
030	1G962-1601-5	ASSY CAMSHAFT	CONJ.ARBOL DE LEVAS	ENS.ARBRE A CAMES	1 >=7AQQ01	-	←	
040	----	BLANK	POSTIZO	BLANC	-	-		
050	07715-00401	BALL	BOLA	BILLE	1	-		
060	16864-1651-0	GEAR,CAM	ENGRANAJE,LEVA	PIGNON	1	-		
070	05712-00518	KEY,FEATHER	LLAVE,PLUMA	CLAVETTE	1	-		
080	15841-1627-0	STOPPER,CAMSHAFT	TAPON,ARBOL DE LEVAS	BOUCHON ARBRE A CAME	1	-		
090	01023-50612	BOLT	TORNILLO	VIS	2	-		
100	15875-2401-3	COMP.GEAR,IDLE	COMP.ENGRANAJE	PIGNON FOU COMP.	1	-		
110	15875-2428-2	BUSH	CASQUILLO	BAGUE	1	-		
120	15875-2437-0	COLLAR,IDLE GEAR	COLLARIN,PNT	COLLIER DE PIGNONF.	1	-		
130	15875-2432-0	RING,SNAP	ARO,BRCH D PRSN	BAGUE ELASTIQUE	1	-		
140	15875-2425-0	SHAFT,IDLE GEAR	EJE,PNT MRT ENGRNJ	ARBRE DE PIGNON FOU	1	-		
150	01023-50614	BOLT	TORNILLO	VIS	3	-		
160	15875-9934-0	ASSY GEAR,IDLE SER/V	CONJ.ENGRANAJE	PIGNON,INTERMEDIAIRE	1	-		

↔ Interchangeable; ≠ not interchangeable; ← new for old; → old for new

0102 PISTON AND CRANKSHAFT
PISTON Y CIGUENAL
PISTON ET VILEBREQUIN

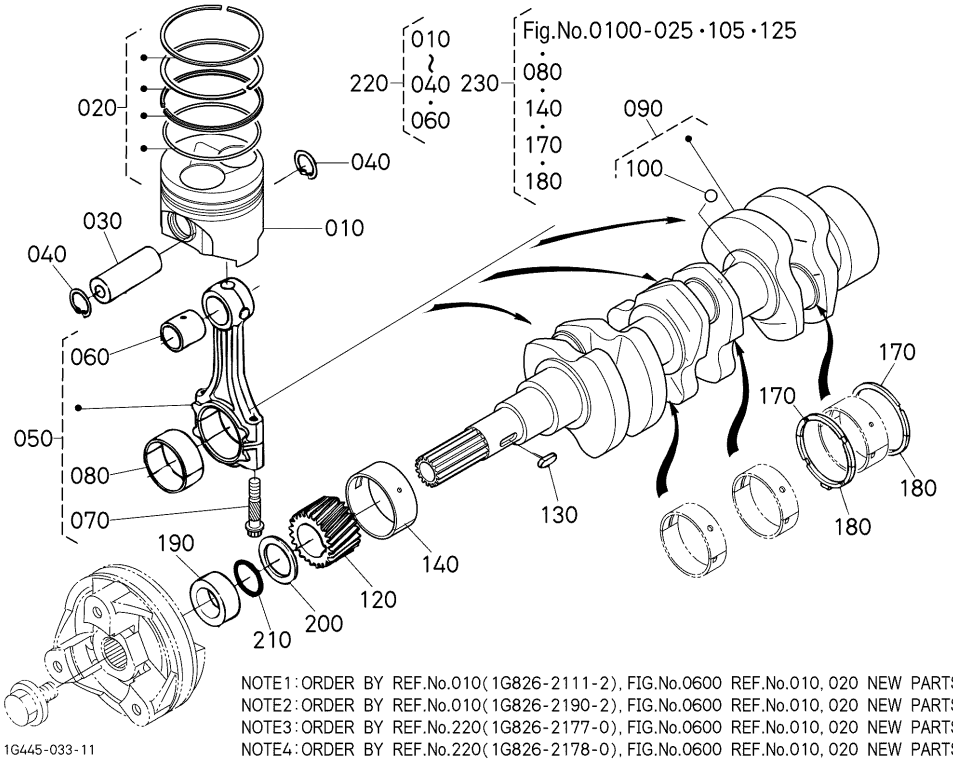

NOTE1:ORDER BY REF.No.010(1G826-2111-2),FIG.No.0600 REF.No.010,020 NEW PARTS SET
NOTE2:ORDER BY REF.No.010(1G826-2190-2),FIG.No.0600 REF.No.010,020 NEW PARTS SET
NOTE3:ORDER BY REF.No.220(1G826-2177-0),FIG.No.0600 REF.No.010,020 NEW PARTS SET
NOTE4:ORDER BY REF.No.220(1G826-2178-0),FIG.No.0600 REF.No.010,020 NEW PARTS SET

A:D902-E2B-AUSA-1

REF.No. No.DE REF POS.No.	PART No. No. REF. REFERENCE	PART NAME	DESCRIPCION	DESIGNATION	Q'TY/S.No. CANTIDAD/No.DE SERIE Q'TE/No.S. A	B	I.C.	REMARKS NOTA REMARQUES
010	1G962-2111-2	PISTON	PISTON	PISTON	3 <=6F9999	-		STD (SEE NOTE1)
010	1G826-2111-0	PISTON	PISTON	PISTON	3 >=6G0001	-	≠	STD
010	1G826-2111-2	PISTON	PISTON	PISTON	3 >=7L0001	-	←	STD
010	1G962-2190-2	PISTON	PISTON	PISTON	3 <=6F9999	-		+0.25mm (SEE NOTE2)
010	1G826-2190-0	PISTON	PISTON	PISTON	3 >=6G0001	-	≠	+0.25mm
010	1G826-2190-2	PISTON	PISTON	PISTON	3 >=7L0001	-	←	+0.25mm
020	1G460-2105-0	ASSY PISTON RING	CONJUNTO PISTON ARO	ENS.SEGMENT	3	-		STD
020	1G460-2109-0	ASSY PISTON RING	CONJUNTO PISTON ARO	ENS.SEGMENT	3	-		+0.25mm
030	16871-2131-0	PIN,PISTON	PASADOR,PISTON	AXE DE PISTON	3	-		
040	15261-2133-0	CIR CLIP,PISTON PIN	ANILLO	CIRCLIP	6	-		
050	16851-2201-5	ASSY ROD,CONNECTING	CONJ.VARILLA,CNCTND	ENS.BIELLE	3	-		
060	16851-2198-2	BUSH,PISTON PIN	CASQUILLO,PSTN PSDR	BAGUE DE BIELLE	3	-		
070	16851-2214-0	BOLT,CONNECTING ROD	TORNILLO,CNCTND VRLL	VIS DE BIELLE	6	-		
080	16851-2232-0	METAL,CRANKPIN M	METAL,MUNEQUILLA M	COUSSINET DE BIELLE	3	-		STD SET
080	15861-2297-0	METAL,CRANKPIN	METAL,MUNEQUILLA	COUSSINET DE BIELLE	3	-		-0.20mm SET
080	15861-2298-0	METAL,CRANKPIN	METAL,MUNEQUILLA	COUSSINET DE BIELLE	3	-		-0.40mm SET
090	1G962-2301-0	COMP.CRANKSHAFT	COMPLETO CIGUENAL	VILEBREQUIN COMPLET	1 <=6R9999	-		
090	1G962-2301-2	COMP.CRANKSHAFT	COMPLETO CIGUENAL	VILEBREQUIN COMPLET	1 >=6S0001	-	←	
100	07715-03207	BALL	BOLA	BILLE	3	-		
110	----	BLANK	POSTIZO	BLANC	-	-		
120	15841-2411-0	GEAR,CRANK	ENGRANAJE,GIRAR	PIGNON	1	-		
130	05712-00515	KEY,FEATHER	LLAVE,PLUMA	CLAVETTE	1	-		
140	1G460-2347-0	METAL,CRANKSHAFT	METAL,CIGUENAL	COUSSINET DE VILEBR.	1	-		STD
140	1G460-2391-0	METAL,CRANKSHAFT	METAL,CIGUENAL	COUSSINET DE VILEBR.	1	-		-0.20mm
140	1G460-2392-0	METAL,CRANKSHAFT	METAL,CIGUENAL	COUSSINET DE VILEBR.	1	-		-0.40mm
150	----	BLANK	POSTIZO	BLANC	-	-		
160	----	BLANK	POSTIZO	BLANC	-	-		
170	15261-2353-0	METAL,SIDE	METAL,LADO	COUSSINET DE LATERAL	2	-		STD
170	15261-2395-0	METAL,SIDE	METAL,LADO	COUSSINET DE LATERAL	2	-		+0.20mm
170	15261-2396-0	METAL,SIDE	METAL,LADO	COUSSINET DE LATERAL	2	-		+0.40mm

↔ Interchangeable; ≠ not interchangeable; ← new for old; → old for new

0102 PISTON AND CRANKSHAFT
PISTON Y CIGUENAL
PISTON ET VILEBREQUIN

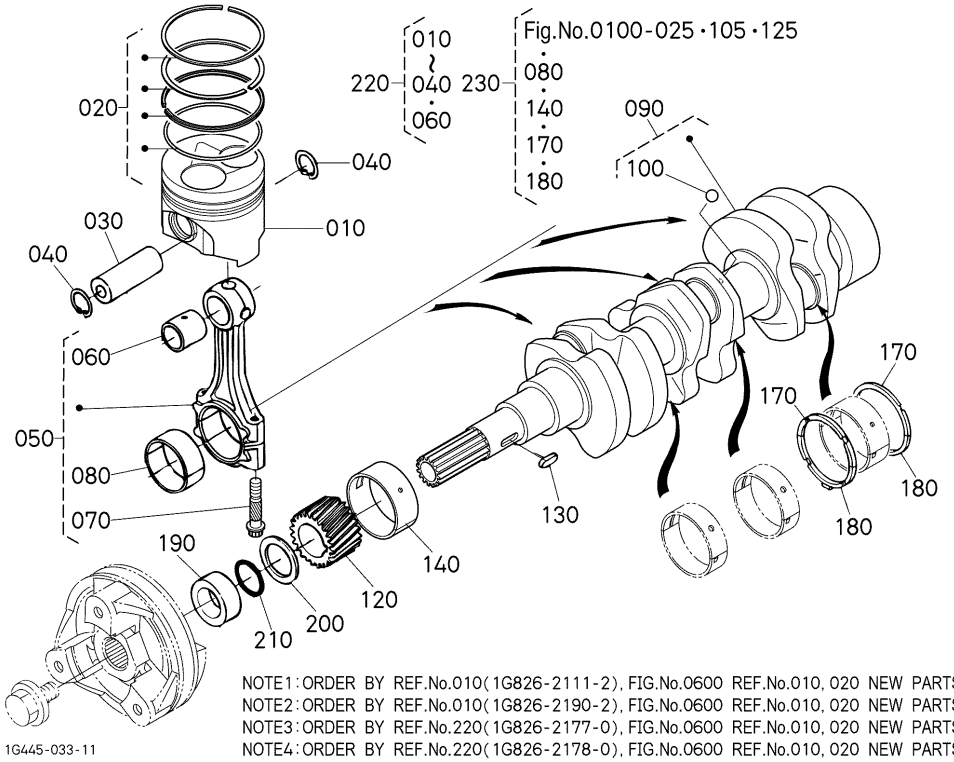

NOTE1:ORDER BY REF.No.010(1G826-2111-2),FIG.No.0600 REF.No.010,020 NEW PARTS SET
NOTE2:ORDER BY REF.No.010(1G826-2190-2),FIG.No.0600 REF.No.010,020 NEW PARTS SET
NOTE3:ORDER BY REF.No.220(1G826-2177-0),FIG.No.0600 REF.No.010,020 NEW PARTS SET
NOTE4:ORDER BY REF.No.220(1G826-2178-0),FIG.No.0600 REF.No.010,020 NEW PARTS SET

A:D902-E2B-AUSA-1

REF.No. No.DE REF POS.No.	PART No. No. REF. REFERENCE	PART NAME	DESCRIPCION	DESIGNATION	Q'TY/S.No. CANTIDAD/No.DE SERIE Q'TE/No.S. A	B	I.C.	REMARKS NOTA REMARQUES
180	15261-2354-0	METAL,SIDE	METAL,LADO	COUSSINET DE LATERAL	2 <=6T9999	-		STD
180	15261-2354-3	METAL,SIDE	METAL,LADO	COUSSINET DE LATERAL	2 >=6U0001	-	←	STD
180	15261-2397-0	METAL,SIDE	METAL,LADO	COUSSINET DE LATERAL	2 <=6T9999	-		+0.20mm
180	15261-2397-3	METAL,SIDE	METAL,LADO	COUSSINET DE LATERAL	2 >=6U0001	-	←	+0.20mm
180	15261-2398-0	METAL,SIDE	METAL,LADO	COUSSINET DE LATERAL	2 <=6T9999	-		+0.40mm
180	15261-2398-3	METAL,SIDE	METAL,LADO	COUSSINET DE LATERAL	2 >=6U0001	-	←	+0.40mm
190	15841-2325-0	COLLAR,CRANKSHAFT	COLLARIN,CIGUENAL	COLLIER VILEBREQUIN	1	-		
200	15881-2331-0	SLINGER,OIL	DEFLECTOR,ACEITE	DEFLECTEUR D'HUILE	1	-		
210	04814-16220	O RING	O ARO	JOINT TORIQUE	1	-		
220	1G962-2177-3	KIT PISTON	KIT PISTON	ENS.PISTON	3 <=6F9999	-		STD (SEE NOTE3)
220	1G826-2177-0	KIT PISTON	KIT PISTON	ENS.PISTON	3 >=6G0001	-	≠	STD
220	1G962-2178-3	KIT PISTON	KIT PISTON	ENS.PISTON	3 <=6F9999	-		+0.25mm (SEE NOTE4)
220	1G962-2178-4	KIT PISTON	KIT PISTON	ENS.PISTON	3 >=6G0001	-	≠	+0.25mm
220	1G826-2178-0	KIT PISTON	KIT PISTON	ENS.PISTON	3 >=6U0001	-	←	+0.25mm
230	1G962-2375-2	KIT METAL,ENGINE	KIT METAL,MOTOR	JEU DE COUSSINET	1 >=6U0001	-		STD
230	1G962-2376-2	KIT METAL,ENGINE	KIT METAL,MOTOR	JEU DE COUSSINET	1 >=6U0001	-		-0.20mm/+0.20mm
230	1G962-2377-2	KIT METAL,ENGINE	KIT METAL,MOTOR	JEU DE COUSSINET	1 >=6U0001	-		-0.40mm/+0.40mm

↔ Interchangeable; ≠ not interchangeable; ← new for old; → old for new

0103 FLYWHEEL
VOLANTE
VOLANT MOTEUR

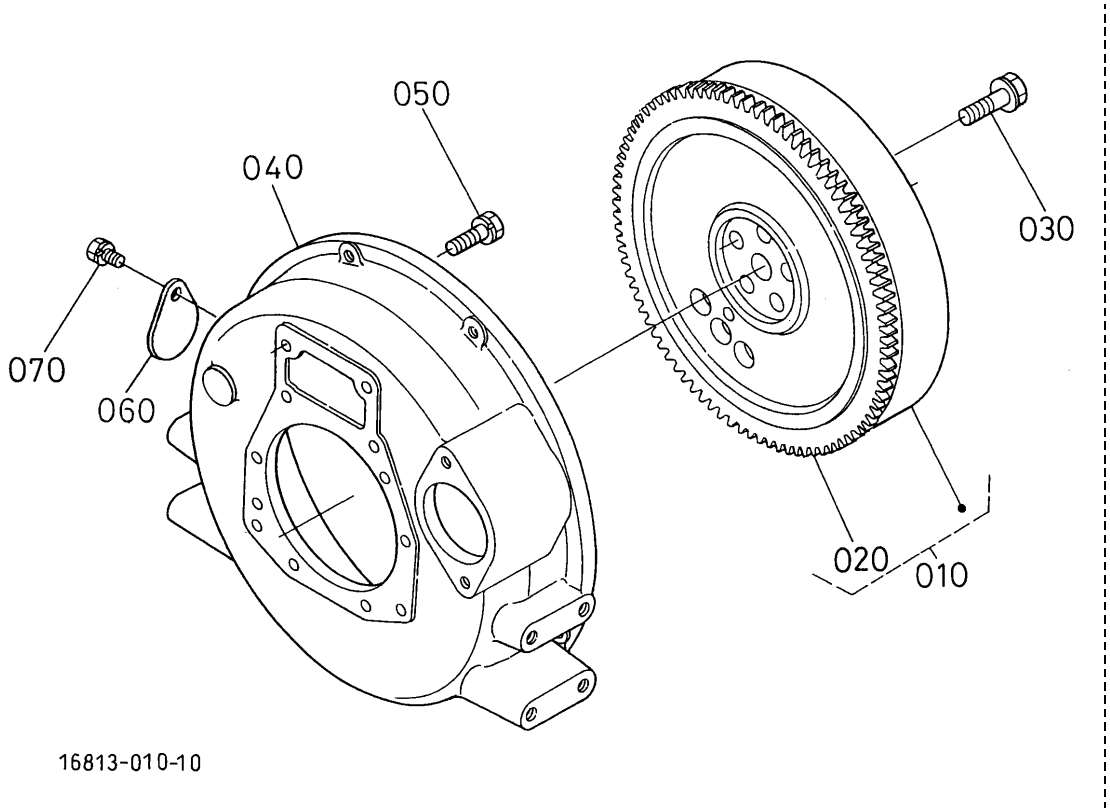

A:D902-E2B-AUSA-1

REF.No. No.DE REF POS.No.	PART No. No. REF. REFERENCE	PART NAME	DESCRIPCION	DESIGNATION	Q'TY/S.No. CANTIDAD/No.DE SERIE Q'TE/No.S. A	B	I.C.	REMARKS NOTA REMARQUES
010	1E007-2501-0	COMP.FLYWHEEL	COMPLETO VOLANTE	VOLANT MOTEUR COMP.	1	-		
020	16813-6382-0	GEAR,RING	ENGRANAJE,ARO	COURONNE DE DEMARRE.	1	-		
030	15533-2516-2	BOLT,FLYWHEEL	TORNILLO,VOLANTE	VIS DE VOLANT	5	-		
040	1E007-0461-0	HOUSING,FLYWHEEL	CARCASA,VOLANTE	CARTER DE VOLANT	1	-		
050	01123-50822	BOLT	TORNILLO	VIS	10	-		
060	31220-1417-0	COVER	CUBIERTA	COUVERCLE	1	-		
070	01123-60814	BOLT	TORNILLO	VIS	1	-		

⟷ Interchangeable; ≠ not interchangeable; ⟵ new for old; ⟶ old for new

0105 FUEL CAMSHAFT AND GOVERNOR SHAFT
COMBUSTIBLE ARBOL DE LEVAS Y REGULADOR EJE
ARBRE A CAMES DE CARBURANT ET ARBRE REGULATEUR

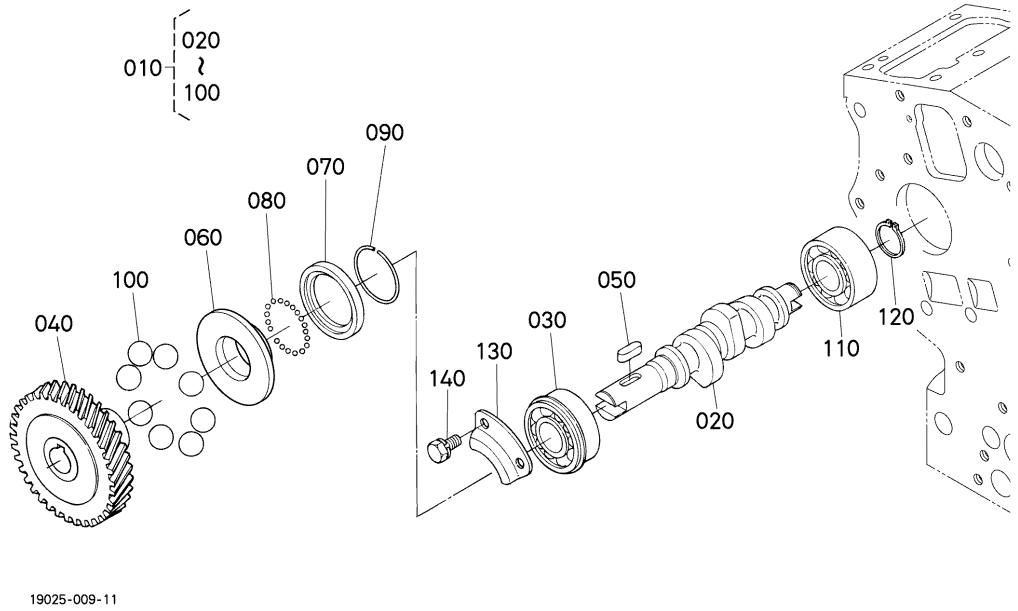

A:D902-E2B-AUSA-1

REF.No. No.DE REF POS.No.	PART No. No. REF. REFERENCE	PART NAME	DESCRIPCION	DESIGNATION	Q'TY/S.No. CANTIDAD/No.DE SERIE Q'TE/No.S. A	B	I.C.	REMARKS NOTA REMARQUES
010	16861-1602-4	ASSY CAMSHAFT,FUEL	CONJ.ARBOL	ENS.ARBRE A CAMES	1	-		
020	15875-1617-3	CAMSHAFT,FUEL	ARBOL LEVAS,CMBSTBL	ARBRE A CAMES	1	-		
030	08153-06203	BEARING,BALL	RODAMIENTO	ROULEMENT A BILLES	1	-		
040	16851-5115-0	GEAR,INJECTION PUMP	ENGRANAJE,INYCCN BMB	ENGRE.POMPE D'INJEC.	1	-		
050	05712-00515	KEY,FEATHER	LLAVE,PLUMA	CLAVETTE	1	-		
060	15841-5545-2	SLEEVE,GOVERNOR	CASQUILLO,REGULADOR	BAGUE DE REGULATEUR	1	-		
070	15841-5569-0	CASE,GOVERNOR BALL	CAJA,REGULADOR BOLA	CUVETTE DE BILLES	1	-		
080	07715-00801	BALL	BOLA	BILLE	32	-		
090	15261-5547-0	CIR-CLIP,GOV. SLEEVE	ANILLO	JONC D'ARRET	1	-		
100	07715-03217	BALL	BOLA	BILLE	8	-		
110	16871-9730-0	BEARING,BALL	RODAMIENTO	ROULEMENT A BILLES	1	-		
120	04612-00170	CIR CLIP,EXTERNAL	ANILLO,EXTERNO	CIRCLIP	1	-		
130	15841-1632-0	STOPPER,FUEL.C/SHAFT	TAPON,CMBSTBL LV/EJ	BOUCHON	1	-		
140	01023-50612	BOLT	TORNILLO	VIS	2	-		

⟷ Interchangeable; ≠ not interchangeable; ⟵ new for old; ⟶ old for new

0180 IDLE APPARATUS
PUNTO MUERTO APARATO
DISPOSITIF DE RALENTISSEUR

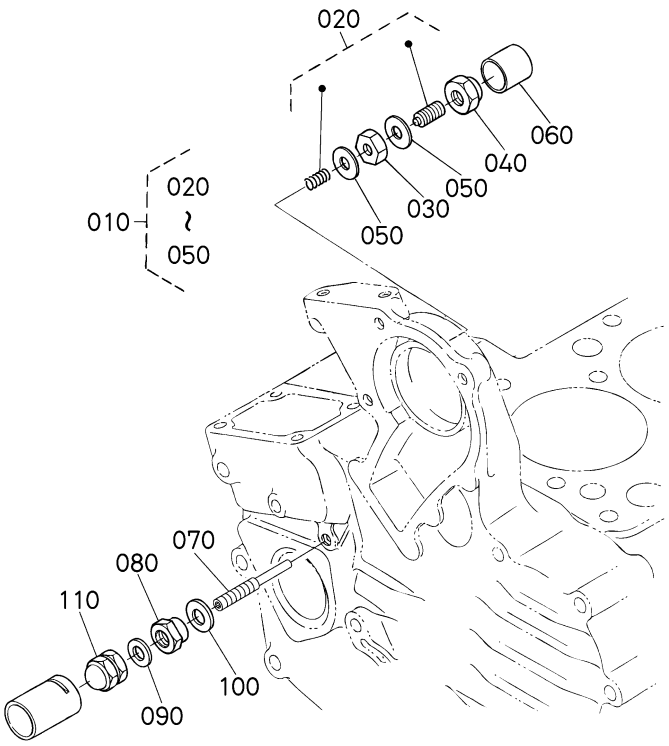

1G243-006-15

A:D902-E2B-AUSA-1

REF.No. No.DE REF POS.No.	PART No. No. REF. REFERENCE	PART NAME	DESCRIPCION	DESIGNATION	Q'TY/S.No. CANTIDAD/No.DE SERIE Q'TE/No.S. A	B	I.C.	REMARKS NOTA REMARQUES
010	15841-5409-2	ASSY APPARATUS,IDLE	CONJ.APARATO,PNT MRT	DISPOSITIF,RALENTI.	1	-		
020	15841-5410-0	ASSY BOLT,ADJUSTMENT	CONJ.TORNILLO,AJST	ENS.BOULON AU POINT	1	-		
030	15261-9202-0	NUT	TUERCA	ECROU	1	-		
040	15841-5422-0	NUT	TUERCA	ECROU	1	-		
050	15021-3366-0	GASKET	JUNTA	JOINT	2	-		
060	15841-5427-0	CAP	TAPA	BOUCHON	1	-		
070	15841-5412-3	BOLT,ADJUSTING	TORNILLO,AJUSTE	VIS REGLAGE	1	-		
080	1G031-5421-0	NUT,LOCK	TUERCA,CERRADURA	CONTRE-ECROU	1	-		
090	15601-9665-0	GASKET	JUNTA	JOINT	1	-		
100	1G021-9665-0	GASKET	JUNTA	JOINT	1	-		
110	15841-9233-0	NUT	TUERCA	ECROU	1	-		

⟷ Interchangeable; ≠ not interchangeable; ⟵ new for old; ⟶ old for new

0201 STOP SOLENOID
PARAR SOLENOIDE
SOLENOIDE D'ARRET

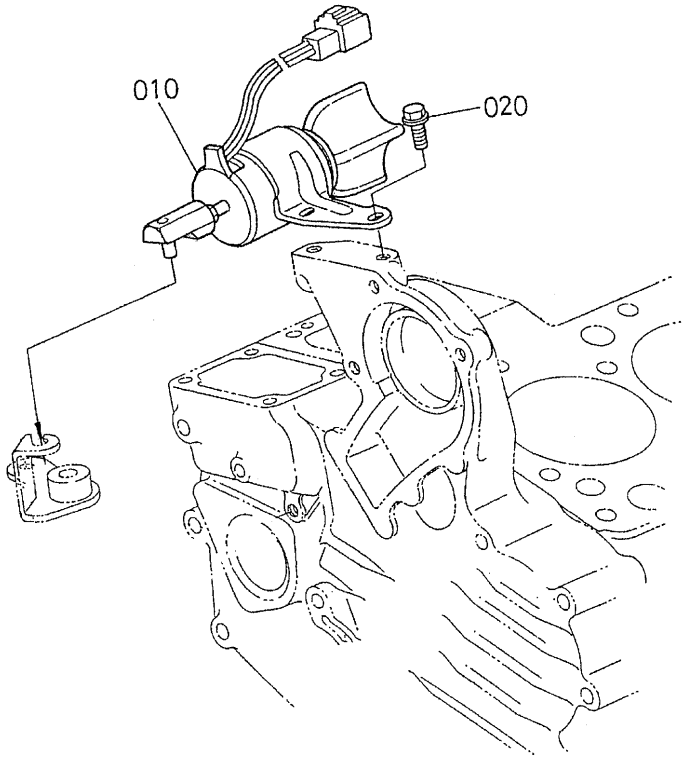

A:D902-E2B-AUSA-1

REF.No. No.DE REF POS.No.	PART No. No. REF. REFERENCE	PART NAME	DESCRIPCION	DESIGNATION	Q'TY/S.No. CANTIDAD/No.DE SERIE Q'TE/No.S. A	B	I.C.	REMARKS NOTA REMARQUES
010	17520-6001-3	SOLENOID,STOP	SOLENOIDE,PARAR	SOLENOIDE D'ARRET	1	–		
020	01754-50612	BOLT,FLANGE	TORNILLO,BRIDA	VIS DE BUTEE	2	–		

⟷ Interchangeable; ≠ not interchangeable; ⟵ new for old; ⟶ old for new

0202 INJECTION PUMP
INYECCION BOMBA
POMPE D'INJECTION

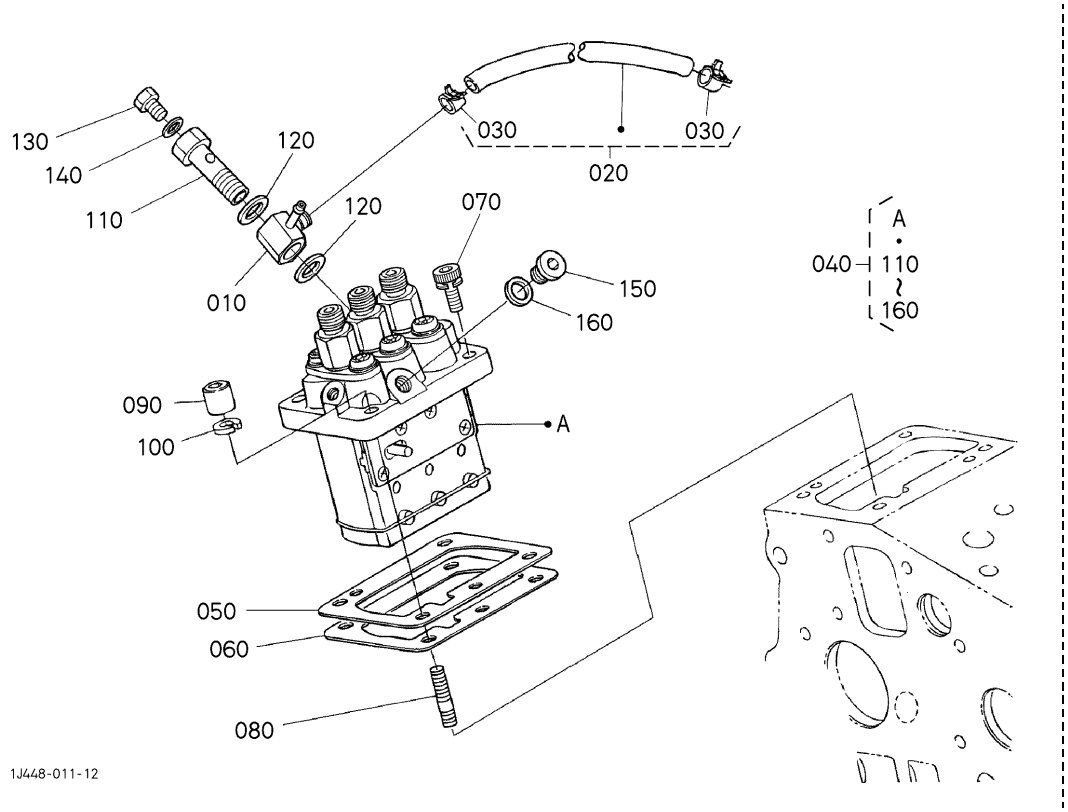

A:D902-E2B-AUSA-1

REF.No. No.DE REF POS.No.	PART No. No. REF. REFERENCE	PART NAME	DESCRIPCION	DESIGNATION	Q'TY/S.No. CANTIDAD/No.DE SERIE Q'TE/No.S. A	B	I.C.	REMARKS NOTA REMARQUES
010	16809-9568-0	JOINT	JUNTA	RACCORD	1	-		
020	15261-4201-0	ASSY PIPE,FUEL	CONJ.TUBO,CMBSTBL	ENS.TUYAU CARBURANT	1	-		
030	14911-4275-0	CLIP,PIPE	PRESILLA,TUBO	ATTACHE	2	-		
040	16006-5101-0	ASSY PUMP,INJECTION	CONJ.BOMBA,INYCCN	ENS.POMPE INJECTION	1	-		
050	1G700-5220-0	SHIM,INJECTION PUMP	SUPLEMENTO,INYCCN	CALE,POMPE INJECTION	1	-		0.175mm
050	16006-5209-2	SHIM,INJECTION PUMP	SUPLEMENTO,INYCCN	CALE,POMPE INJECTION	1	-		0.200mm
050	16006-5211-2	SHIM,INJECTION PUMP	SUPLEMENTO,INYCCN	CALE,POMPE INJECTION	1	-		0.250mm
060	16006-5212-2	SHIM,INJECTION PUMP	SUPLEMENTO,INYCCN	CALE,POMPE INJECTION	1	-		0.300mm
060	1G700-5216-0	SHIM,INJECTION PUMP	SUPLEMENTO,INYCCN	CALE,POMPE INJECTION	1	-		0.350mm
070	01311-10620	BOLT,HEX-SOC-HD	TORNILLO	VIS	2 <=7ZZ999	-		
070	16871-9106-0	BOLT,HEX-SOC-HD	TORNILLO	VIS	2 >=8A0001	-	←	
080	15841-9150-0	STUD	ESPARRAGO	GOUJON	2	-		
090	15841-9232-0	NUT	TUERCA	ECROU	2	-		
100	04512-60060	WASHER,SPRING	ARANDELA DE MUELLE	RONDELLE GROWER	4 <=7ZZ999	-		
100	04512-60060	WASHER,SPRING	ARANDELA DE MUELLE	RONDELLE GROWER	2 >=8A0001	-		
110	15841-5132-0	SCREW,HOLLOW	TORNILLO,HUECO	VIS	1	-		
120	15841-9665-0	GASKET	JUNTA	JOINT	2	-		
130	15841-5135-0	SCREW	TORNILLO	VIS	1	-		
140	15841-9666-0	GASKET	JUNTA	JOINT	1	-		
150	16030-9601-0	PLUG	TAPON	BOUCHON	1	-		
160	15861-9665-0	GASKET	JUNTA	JOINT	1	-		

↔ Interchangeable; ≠ not interchangeable; ← new for old; → old for new

0204 GOVERNOR
REGULADOR
REGULATEUR DE VITESSES

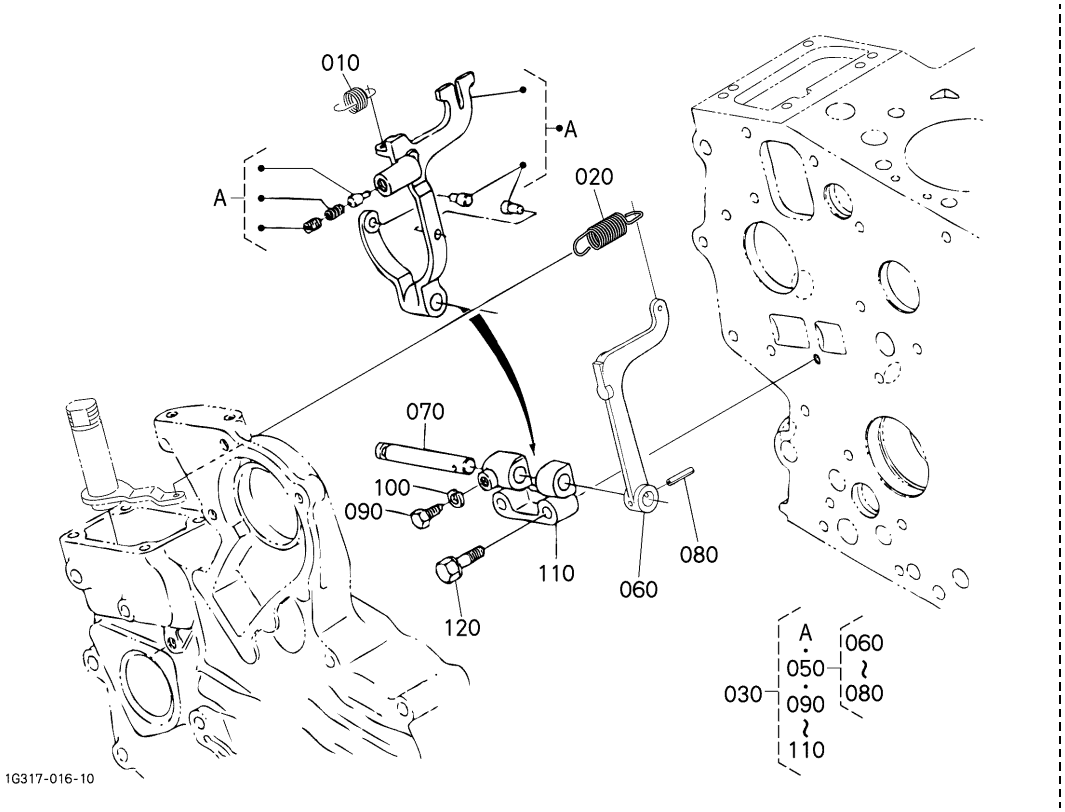

A:D902-E2B-AUSA-1

REF.No. No.DE REF POS.No.	PART No. No. REF. REFERENCE	PART NAME	DESCRIPCION	DESIGNATION	Q'TY/S.No. CANTIDAD/No.DE SERIE Q'TE/No.S. A	B	I.C.	REMARKS NOTA REMARQUES
010	15841-5648-0	SPRING,START	RESORTE,ARRANQUE	RESSORT DE SURCHARGE	1	-		
020	16851-5641-0	SPRING,GOVERNOR	RESORTE,REGULADOR	RESSORT DE REGULATEU	1	-		
030	1E144-5605-0	ASSY LEVER,FORK	CONJ.PALANCA,BFRCCN	ENS.LEVIER A FOURCHE	1	-		
040	----	BLANK	POSTIZO	BLANC	-	-		
050	15841-5606-0	ASSY LEVER,FORK	CONJ.PALANCA,BFRCCN	ENS.LEVIER A FOURCHE	1	-		
060	15841-5613-0	LEVER,FORK	PALANCA,BIFURCACION	LEVIER A FOURCHE	1	-		
070	15841-5615-0	SHAFT,FORK LEVER	EJE,BFRCCN PLNC	ARBRE DE FOUR-LEVIER	1	-		
080	05411-00318	PIN,SPRING	PASADOR,RESORTE	GOUPILLE-RESSORT	1	-		
090	15261-6641-0	BOLT	TORNILLO	VIS	1	-		
100	04512-60050	WASHER,SPRING	ARANDELA DE MUELLE	RONDELLE GROWER	1	-		
110	15841-5623-0	HOLDER,FORK LEVER	SOPORTE,BFRCCN PLNC	SUPP.FOUR-LEVIER	1	-		
120	01023-50635	BOLT	TORNILLO	VIS	2	-		

⟷ Interchangeable; ≠ not interchangeable; ⟵ new for old; ⟶ old for new

0205 SPEED CONTROL PLATE
VELOCIDAD CONTROL PLACA
PLAQUE DE VITESSE-CONTROLE

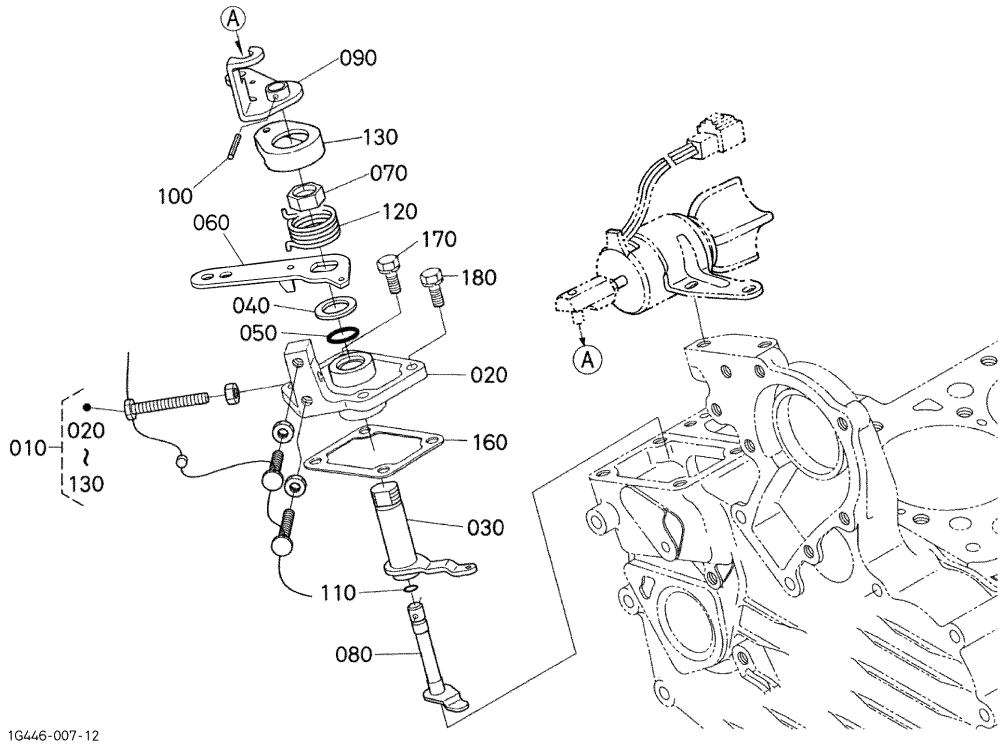

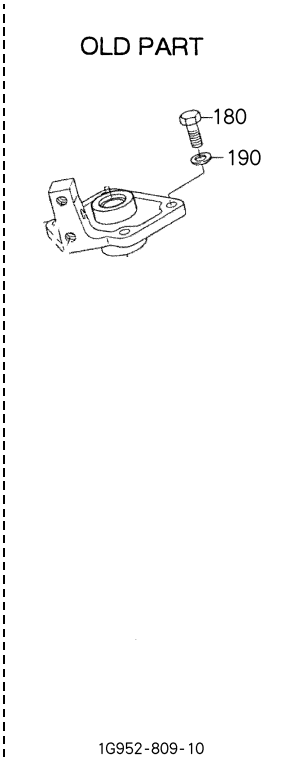

A:D902-E2B-AUSA-1

REF.No. No.DE REF POS.No.	PART No. No. REF. REFERENCE	PART NAME	DESCRIPCION	DESIGNATION	Q'TY/S.No. CANTIDAD/No.DE SERIE Q'TE/No.S. A	B	I.C.	REMARKS NOTA REMARQUES
010	16866-5700-9	COMP.PLATE,SPEED CO.	COMP.PLACA,VLCDD C.	ENS.PLATEAU DE COMP.	1	-		
020	15841-5711-2	PLATE,SPEED CONTROL	PLACA,VLCDD CNTRL	PLAQUE,VITE-CONTROLE	1	-		
030	15841-5611-2	LEVER,GOVERNOR	PALANCA,REGULADOR	LEVIER DE REGULAT.	1	-		
040	19280-5724-0	COLLAR	COLLAR	COLLIER	1	-		
050	04814-10160	O RING	O ARO	JOINT TORIQUE	1	-		
060	1G639-5715-0	LEVER,SPEED CONTROL	PALANCA,VLCDD CNTRL	LEVIER DE VIT-CONTR.	1	-		
070	16866-9201-0	NUT,SPEED CONTROL	TUERCA,VLCDD CNTRL	EUROU,VITE-CONTROLE	1	-		
080	16878-5774-2	SHAFT,LEVER	EJE,PALANCA	ARBRE D'ARRET MOTEUR	1	-		
090	16851-5772-4	LEVER,ENGINE STOP	PALANCA	LEVIER D'ARRET	1	-		
100	05411-00314	PIN,SPRING	PASADOR,RESORTE	GOUPILLE-RESSORT	1	-		
110	04814-10070	O RING	O ARO	JOINT TORIQUE	1	-		
120	16878-5792-0	SPRING,RETURN	RESORTE,DEVOLVER	RESSORT DE RAPPEL	1	-		
130	16866-5730-2	CAP	TAPA	BOUCHON	1	-		
140	----	BLANK	POSTIZO	BLANC	-	-		
150	----	BLANK	POSTIZO	BLANC	-	-		
160	15841-5721-2	GASKET,CONTROL PLATE	JUNTA,CONTROL PLACA	JOINT,PLAQUE CONTR.	1	-		
170	01023-50618	BOLT	TORNILLO	VIS	2	-		
180	01053-50618	BOLT	TORNILLO	VIS	2 <=6B9999	-		
180	16871-9105-0	BOLT	TORNILLO	VIS	2 >=6C0001	-	←	
190	15601-9665-0	GASKET	JUNTA	JOINT	2 <=6B9999	-		

↔ Interchangeable; ≠ not interchangeable; ← new for old; → old for new

0206 NOZZLE HOLDER AND GLOW PLUG
TOBERA SOPORTE Y BUJIA DE CALENTAMIENTO TAPON
PORTE-INJECTEUR ET BOUGIE DE PRECHAUFFAGE

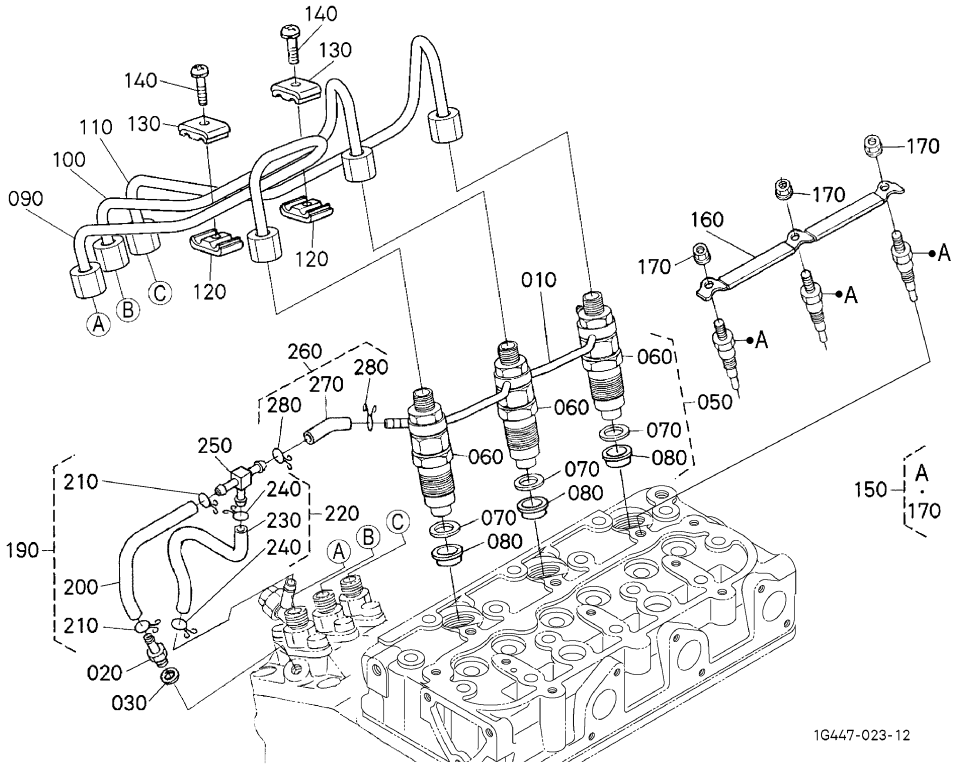

A:D902-E2B-AUSA-1

REF.No. No.DE REF POS.No.	PART No. No. REF. REFERENCE	PART NAME	DESCRIPCION	DESIGNATION	Q'TY/S.No. CANTIDAD/No.DE SERIE Q'TE/No.S. A	B	I.C.	REMARKS NOTA REMARQUES
010	1G962-4250-0	ASSY PIPE,OVER FLOW	CONJ.TUBO,ENCM CDL	ENS.TUYAU TROP-PLEIN	1	-		
020	15841-5136-0	SCREW,AIR BLEEDER	TORNILLO,AR CRDR	VIS DE AIR-AVICLTEUR	1	-		
030	15601-9665-0	GASKET	JUNTA	JOINT	1	-		
040	----	BLANK	POSTIZO	BLANC	-	-		
050	16001-5390-0	KIT HOLDER,NOZZLE	KIT SOPORTE,TOBERA	ENS.PORTE-INJECTEUR	3	-		
060	16001-5300-0	ASSY HOLDER,NOZZLE	CONJ.SOPORTE,TBR	ENS.PORTE-INJECTEUR	3	-		
070	15841-5362-2	GASKET	JUNTA	JOINT	3	-		
080	19077-5365-0	SEAL,HEAT	RETEN,CALOR	JOINT DE CHALEUR	3	-		
090	1G460-5371-2	PIPE,INJECTION	INYECTOR DE LA PIPA	TUYAU D'INJECTEUR	1	-		
100	1G460-5372-3	PIPE,INJECTION	INYECTOR DE LA PIPA	TUYAU D'INJECTEUR	1	-		
110	1G962-5373-2	PIPE,INJECTION	INYECTOR DE LA PIPA	TUYAU D'INJECTEUR	1	-		
120	15841-5385-0	CLAMP,PIPE	ABRAZADERA	COLLIER DE TUYAU	2	-		
130	15841-5386-0	CLAMP,PIPE	ABRAZADERA	COLLIER DE TUYAU	2	-		
140	03024-50520	SCREW,WITH WASHER	TORNILLO,CN ARNDL	VIS	2	-		
150	16851-6551-2	GLOW PLUG	BUJIA CALENTAMIENTO	BOUGIE,PRE-CHAUFFAGE	3	-		
160	1G962-6556-0	CORD,GLOW PLUG	CABLE,BJ CLNTMNT TPN	FILDEBOUG.PRECHAUFF.	1	-		
170	02761-50040	NUT,FLANGE	TUERCA,BRIDA	ECROU A EMBASE	3	-		
180	----	BLANK	POSTIZO	BLANC	-	-		
190	16809-4203-0	ASSY TUBE,FUEL	CONJ.TUBO,CMBSTBL	ENS.TUYAU CARBURANT	1	-		
200	09661-40085	TUBE,FUEL	TUBO	TUYAU	1	-		
210	14971-4275-0	CLIP,PIPE	PRESILLA,TUBO	ATTACHE	2	-		
220	16809-4250-0	ASSY TUBE,FUEL	CONJ.TUBO,CMBSTBL	ENS.TUYAU CARBURANT	1	-		
230	09661-40130	TUBE,FUEL	TUBO	TUYAU	1	-		
240	14971-4275-0	CLIP,PIPE	PRESILLA,TUBO	ATTACHE	2	-		
250	1G065-4236-0	JOINT,T-PIPE	JUNTA,T-TUBO	RACCORD DE TUYAU	1	-		
260	16809-4202-0	ASSY TUBE,FUEL	CONJ.TUBO,CMBSTBL	ENS.TUYAU CARBURANT	1	-		
270	09661-40040	TUBE,FUEL	TUBO	TUYAU	1	-		
280	14971-4275-0	CLIP,PIPE	PRESILLA,TUBO	ATTACHE	2	-		

⟷ Interchangeable; ≠ not interchangeable; ⟵ new for old; ⟶ old for new

0207 NOZZLE HOLDER (COMPONENT PARTS)
TOBERA SOPORTE(COMPONENTE PIEZAS)
PORTE-INJECTEUR (PARTIES COMPOSANTES)

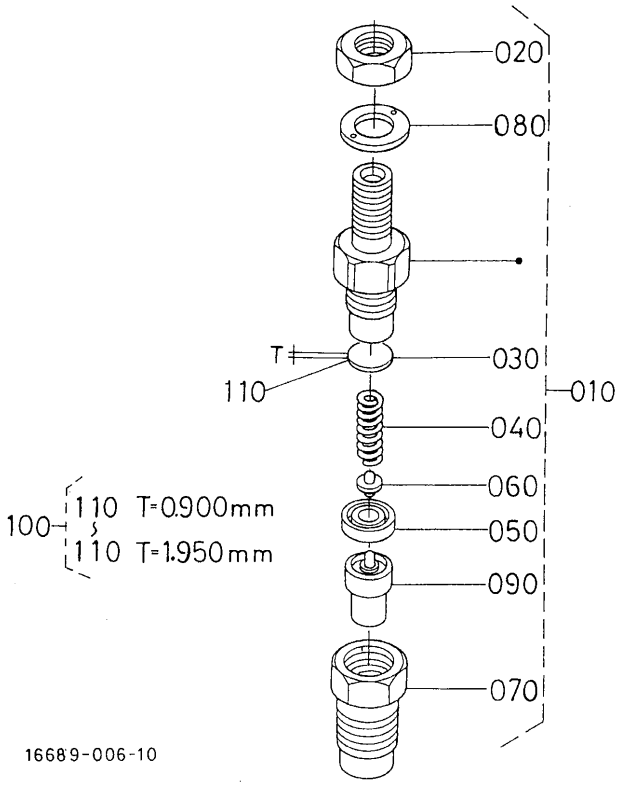

A:D902-E2B-AUSA-1

REF.No. No.DE REF POS.No.	PART No. No. REF. REFERENCE	PART NAME	DESCRIPCION	DESIGNATION	Q'TY/S.No. CANTIDAD/No.DE SERIE Q'TE/No.S. A	B	I.C.	REMARKS NOTA REMARQUES
010	16001-5300-0	ASSY HOLDER,NOZZLE	CONJ.SOPORTE,TBR	ENS.PORTE-INJECTEUR	3	-		
020	15841-9203-0	NUT	TUERCA	ECROU	3	-		
030	15841-5323-0	WASHER,ADJUSTING	ARANDELA,AJUSTE	RONDELLE DE REGLAGE	3	-		
040	15841-5317-0	SPRING,NOZZLE	RESORTE,TOBERA	RESSORT D'INJECTEUR	3	-		
050	15841-5335-0	PIECE,DISTANCE	PIEZA,DISTANCIA	CALE DE BLOCAGE	3	-		
060	15841-5316-0	PUSH ROD	EMPUJAR VARILLA	TIGE DE POUSSOIR	3	-		
070	16475-5328-0	NUT,NOZZLE	TUERCA,TOBERA	ECROU D'INJECTEUR	3	-		
080	15841-9404-0	WASHER	ARANDELA	RONDELLE	3	-		
090	16851-5361-0	PIECE,NOZZLE	PIEZA,TOBERA	ELEMENT D'INJECTEUR	3	-		
100	15841-9810-0	ASSY WASHER,ADJUST	CONJ.ARANDELA,AJSTR	ENS.RONDELLE	3	-		OPTION
110	15841-5323-0	WASHER,ADJUSTING	ARANDELA,AJUSTE	RONDELLE DE REGLAGE	3	-		0.900mm
110	15841-9851-0	WASHER,ADJUSTING	ARANDELA,AJUSTE	RONDELLE DE REGLAGE	3	-		0.925mm
110	15841-9852-0	WASHER,ADJUSTING	ARANDELA,AJUSTE	RONDELLE DE REGLAGE	3	-		0.950mm
110	15841-9853-0	WASHER,ADJUSTING	ARANDELA,AJUSTE	RONDELLE DE REGLAGE	3	-		0.975mm
110	15841-9854-0	WASHER,ADJUSTING	ARANDELA,AJUSTE	RONDELLE DE REGLAGE	3	-		1.000mm
110	15841-9855-0	WASHER,ADJUSTING	ARANDELA,AJUSTE	RONDELLE DE REGLAGE	3	-		1.025mm
110	15841-9856-0	WASHER,ADJUSTING	ARANDELA,AJUSTE	RONDELLE DE REGLAGE	3	-		1.050mm
110	15841-9857-0	WASHER,ADJUSTING	ARANDELA,AJUSTE	RONDELLE DE REGLAGE	3	-		1.075mm
110	15841-9858-0	WASHER,ADJUSTING	ARANDELA,AJUSTE	RONDELLE DE REGLAGE	3	-		1.100mm
110	15841-9859-0	WASHER,ADJUSTING	ARANDELA,AJUSTE	RONDELLE DE REGLAGE	3	-		1.125mm
110	15841-9860-0	WASHER,ADJUSTING	ARANDELA,AJUSTE	RONDELLE DE REGLAGE	3	-		1.150mm
110	15841-9861-0	WASHER,ADJUSTING	ARANDELA,AJUSTE	RONDELLE DE REGLAGE	3	-		1.175mm
110	15841-9862-0	WASHER,ADJUSTING	ARANDELA,AJUSTE	RONDELLE DE REGLAGE	3	-		1.200mm
110	15841-9863-0	WASHER,ADJUSTING	ARANDELA,AJUSTE	RONDELLE DE REGLAGE	3	-		1.225mm
110	15841-9864-0	WASHER,ADJUSTING	ARANDELA,AJUSTE	RONDELLE DE REGLAGE	3	-		1.250mm
110	15841-9865-0	WASHER,ADJUSTING	ARANDELA,AJUSTE	RONDELLE DE REGLAGE	3	-		1.275mm
110	15841-9866-0	WASHER,ADJUSTING	ARANDELA,AJUSTE	RONDELLE DE REGLAGE	3	-		1.300mm
110	15841-9867-0	WASHER,ADJUSTING	ARANDELA,AJUSTE	RONDELLE DE REGLAGE	3	-		1.325mm
110	15841-9868-0	WASHER,ADJUSTING	ARANDELA,AJUSTE	RONDELLE DE REGLAGE	3	-		1.350mm
110	15841-9869-0	WASHER,ADJUSTING	ARANDELA,AJUSTE	RONDELLE DE REGLAGE	3	-		1.375mm

↔ Interchangeable; ≠ not interchangeable; ← new for old; → old for new

0207 NOZZLE HOLDER (COMPONENT PARTS)
TOBERA SOPORTE(COMPONENTE PIEZAS)
PORTE-INJECTEUR (PARTIES COMPOSANTES)

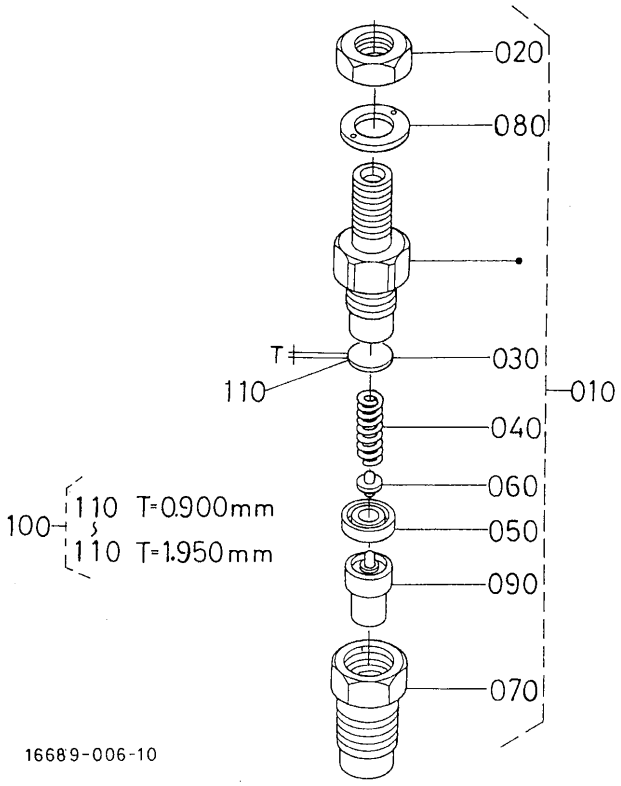

A:D902-E2B-AUSA-1

REF.No. No.DE REF POS.No.	PART No. No. REF. REFERENCE	PART NAME	DESCRIPCION	DESIGNATION	Q'TY/S.No. CANTIDAD/No.DE SERIE Q'TE/No.S. A	B	I.C.	REMARKS NOTA REMARQUES
110	15841-9870-0	WASHER,ADJUSTING	ARANDELA,AJUSTE	RONDELLE DE REGLAGE	3	-		1.400mm
110	15841-9871-0	WASHER,ADJUSTING	ARANDELA,AJUSTE	RONDELLE DE REGLAGE	3	-		1.425mm
110	15841-9872-0	WASHER,ADJUSTING	ARANDELA,AJUSTE	RONDELLE DE REGLAGE	3	-		1.450mm
110	15841-9873-0	WASHER,ADJUSTING	ARANDELA,AJUSTE	RONDELLE DE REGLAGE	3	-		1.475mm
110	15841-9874-0	WASHER,ADJUSTING	ARANDELA,AJUSTE	RONDELLE DE REGLAGE	3	-		1.500mm
110	15841-9875-0	WASHER,ADJUSTING	ARANDELA,AJUSTE	RONDELLE DE REGLAGE	3	-		1.525mm
110	15841-9876-0	WASHER,ADJUSTING	ARANDELA,AJUSTE	RONDELLE DE REGLAGE	3	-		1.550mm
110	15841-9877-0	WASHER,ADJUSTING	ARANDELA,AJUSTE	RONDELLE DE REGLAGE	3	-		1.575mm
110	15841-9878-0	WASHER,ADJUSTING	ARANDELA,AJUSTE	RONDELLE DE REGLAGE	3	-		1.600mm
110	15841-9879-0	WASHER,ADJUSTING	ARANDELA,AJUSTE	RONDELLE DE REGLAGE	3	-		1.625mm
110	15841-9880-0	WASHER,ADJUSTING	ARANDELA,AJUSTE	RONDELLE DE REGLAGE	3	-		1.650mm
110	15841-9881-0	WASHER,ADJUSTING	ARANDELA,AJUSTE	RONDELLE DE REGLAGE	3	-		1.675mm
110	15841-9882-0	WASHER,ADJUSTING	ARANDELA,AJUSTE	RONDELLE DE REGLAGE	3	-		1.700mm
110	15841-9883-0	WASHER,ADJUSTING	ARANDELA,AJUSTE	RONDELLE DE REGLAGE	3	-		1.725mm
110	15841-9884-0	WASHER,ADJUSTING	ARANDELA,AJUSTE	RONDELLE DE REGLAGE	3	-		1.750mm
110	15841-9885-0	WASHER,ADJUSTING	ARANDELA,AJUSTE	RONDELLE DE REGLAGE	3	-		1.775mm
110	15841-9886-0	WASHER,ADJUSTING	ARANDELA,AJUSTE	RONDELLE DE REGLAGE	3	-		1.800mm
110	15841-9887-0	WASHER,ADJUSTING	ARANDELA,AJUSTE	RONDELLE DE REGLAGE	3	-		1.825mm
110	15841-9888-0	WASHER,ADJUSTING	ARANDELA,AJUSTE	RONDELLE DE REGLAGE	3	-		1.850mm
110	15841-9889-0	WASHER,ADJUSTING	ARANDELA,AJUSTE	RONDELLE DE REGLAGE	3	-		1.875mm
110	15841-9890-0	WASHER,ADJUSTING	ARANDELA,AJUSTE	RONDELLE DE REGLAGE	3	-		1.900mm
110	15841-9891-0	WASHER,ADJUSTING	ARANDELA,AJUSTE	RONDELLE DE REGLAGE	3	-		1.925mm
110	15841-9892-0	WASHER,ADJUSTING	ARANDELA,AJUSTE	RONDELLE DE REGLAGE	3	-		1.950mm

⟷ Interchangeable; ≠ not interchangeable; ⟵ new for old; ⟶ old for new

0300 FUEL FILTER
COMBUSTIBLE FILTRO
FILTRE A CARBURANT

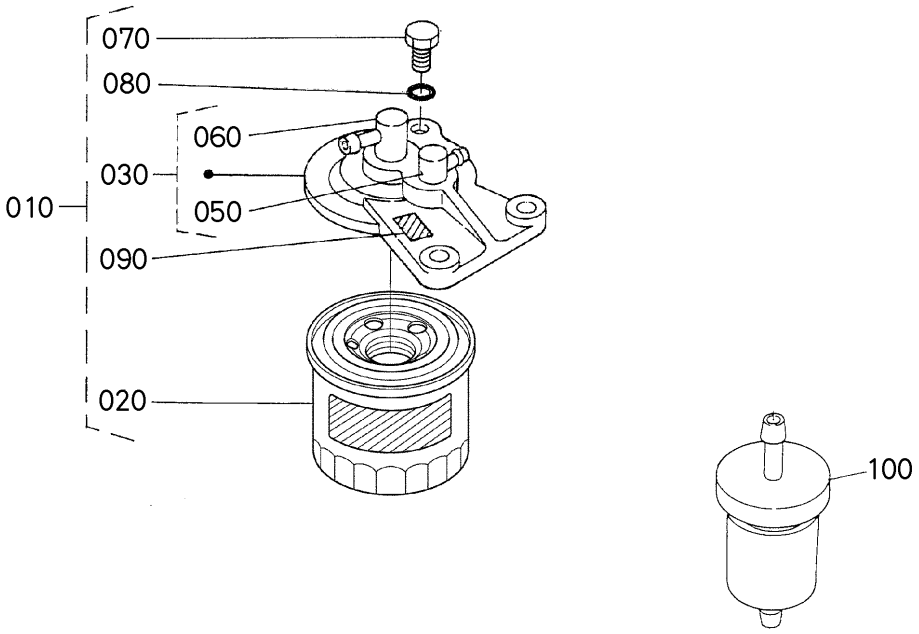

A:D902-E2B-AUSA-1

REF.No. No.DE REF POS.No.	PART No. No. REF. REFERENCE	PART NAME	DESCRIPCION	DESIGNATION	Q'TY/S.No. CANTIDAD/No.DE SERIE Q'TE/No.S. A	B	I.C.	REMARKS NOTA REMARQUES
010	15224-4301-0	ASSY FILTER,FUEL	CONJ.FILTRO,CMBSTBL	ENS.FILTRE,COMBUST	1	-		
020	15221-4317-0	ELEMENT,FILTER	ELEMENTO,FILTRO	ELEMENT DE FILTRE	1	-		
030	15224-4320-0	ASSY COVER,FILTER	CONJ.CUBIERTA	ENS. DE COUVERCLE	1	-		
040	----	BLANK	POSTIZO	BLANC	-	-		
050	15108-4361-0	JOINT,PIPE	JUNTA,TUBO	RACCORD DE TUYAU	1	-		
060	15108-4378-0	JOINT,PIPE	JUNTA,TUBO	RACCORD DE TUYAU	1	-		
070	19222-4328-0	PLUG,FILTER BREATHER	TAPON,FLTR RSPRDR	BOUCHON D'EVENT DE F	1	-		
080	15108-4329-0	O RING	O ARO	JOINT TORIQUE	1	-		
090	15224-8776-0	MARK,FORM	MARCA,FORMA	MARQUE DE TYPE	1	-		
100	12581-4301-2	ASSY FILTER,FUEL	CONJ.FILTRO,CMBSTBL	ENS.FILTRE,COMBUST	1	-		

⟷ Interchangeable; ≠ not interchangeable; ⟵ new for old; ⟶ old for new

0302 FUEL PUMP (ELECTRICAL)
COMBUSTIBLE BOMBA(ELECTRICO)
POMPE D'ALIMENTATION (ELECTRIQUE)

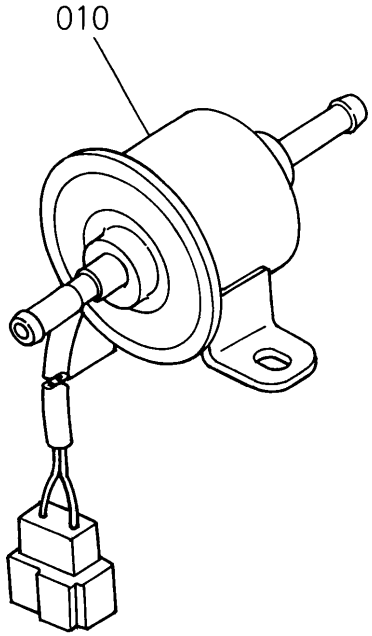

1K536-016-10

A:D902-E2B-AUSA-1

REF.No. No.DE REF POS.No.	PART No. No. REF. REFERENCE	PART NAME	DESCRIPCION	DESIGNATION	Q'TY/S.No. CANTIDAD/No.DE SERIE Q'TE/No.S. A	B	I.C.	REMARKS NOTA REMARQUES
010	RC601-5135-0	ASSY PUMP,FUEL	CONJ.BOMBA,CMBSTBL	ENS.POMPE D'ALIMEN.	1	–		

⟷ Interchangeable; ≠ not interchangeable; ⟵ new for old; ⟶ old for new

0305 COVER
CUBIERTA
COUVERCLE

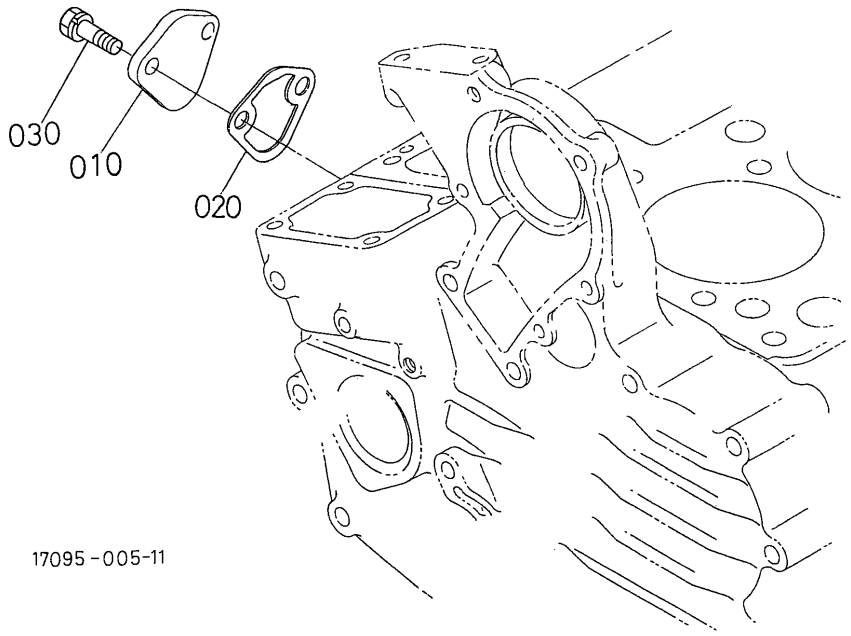

A:D902-E2B-AUSA-1

REF.No. No.DE REF POS.No.	PART No. No. REF. REFERENCE	PART NAME	DESCRIPCION	DESIGNATION	Q'TY/S.No. CANTIDAD/No.DE SERIE Q'TE/No.S. A	B	I.C.	REMARKS NOTA REMARQUES
010	15852-5285-0	COVER	CUBIERTA	COUVERCLE	1	-		
020	16264-5214-0	GASKET,FUEL PUMP	JUNTA,CMBSTBL BMB	JOINT DE POMP.CARB.	1	-		
030	01023-50616	BOLT	TORNILLO	VIS	2	-		

↔ Interchangeable; ≠ not interchangeable; ⟵ new for old; ⟶ old for new

0402 ALTERNATOR AND PULLEY
ALTERNADOR Y POLEA
ALTERNATEUR

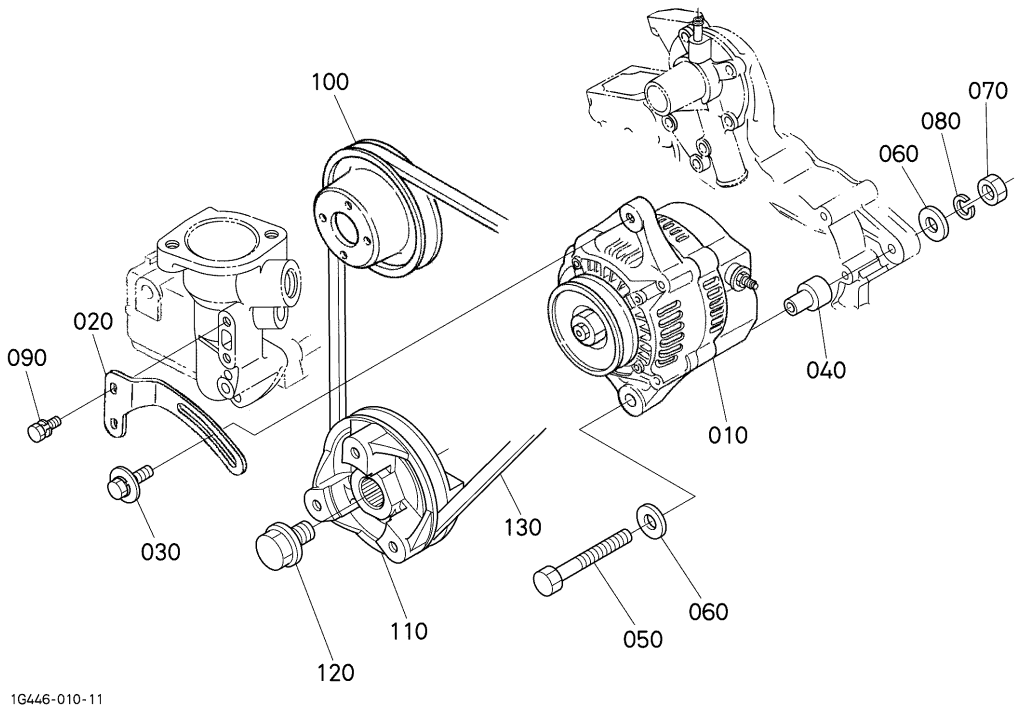

A:D902-E2B-AUSA-1

REF.No. No.DE REF POS.No.	PART No. No. REF. REFERENCE	PART NAME	DESCRIPCION	DESIGNATION	Q'TY/S.No. CANTIDAD/No.DE SERIE Q'TE/No.S. A	B	I.C.	REMARKS NOTA REMARQUES
010	16678-6401-2	ASSY ALTERNATOR	CONJUNTO ALTERNADOR	ALTERNATEUR COMPLET	1	-		12V 40A
020	17548-6442-0	STAY,ALTERNATOR	ESTANCIA	SUPPORT DE ALTERNAT.	1	-		
030	16871-9103-0	BOLT	TORNILLO	VIS	1	-		
040	19837-6437-4	COLLAR	COLLAR	COLLIER	1	-		
050	17559-9101-0	BOLT	TORNILLO	VIS	1	-		
060	04013-60080	WASHER,PLAIN	ARANDELA,SIMPLE	RONDELLE FREIN	2	-		
070	02156-50080	NUT	TUERCA	ECROU	1	-		
080	04512-60080	WASHER,SPRING	ARANDELA DE MUELLE	RONDELLE GROWER	1	-		
090	01023-50616	BOLT	TORNILLO	VIS	2	-		
100	15841-7425-0	PULLEY,FAN	POLEA,VENTILADOR	POULIE VENTILATEUR	1	-		
110	1G470-7428-3	PULLEY,FAN DRIVE	POLEA,VNTLDR ACCNR	POULIE ENTRAIN.VENT.	1	-		
120	15881-9103-0	BOLT	TORNILLO	VIS	1	-		
130	16883-9701-0	V BELT	V CORREA	COURROIE EN V	1	-		35.0in

⟷ Interchangeable; ≠ not interchangeable; ⟵ new for old; ⟶ old for new

0403 ALTERNATOR (COMPONENT PARTS)
ALTERNADOR(COMPONENTE PIEZAS)
ALTERNATEUR (PARTIES COMPOSANTES)

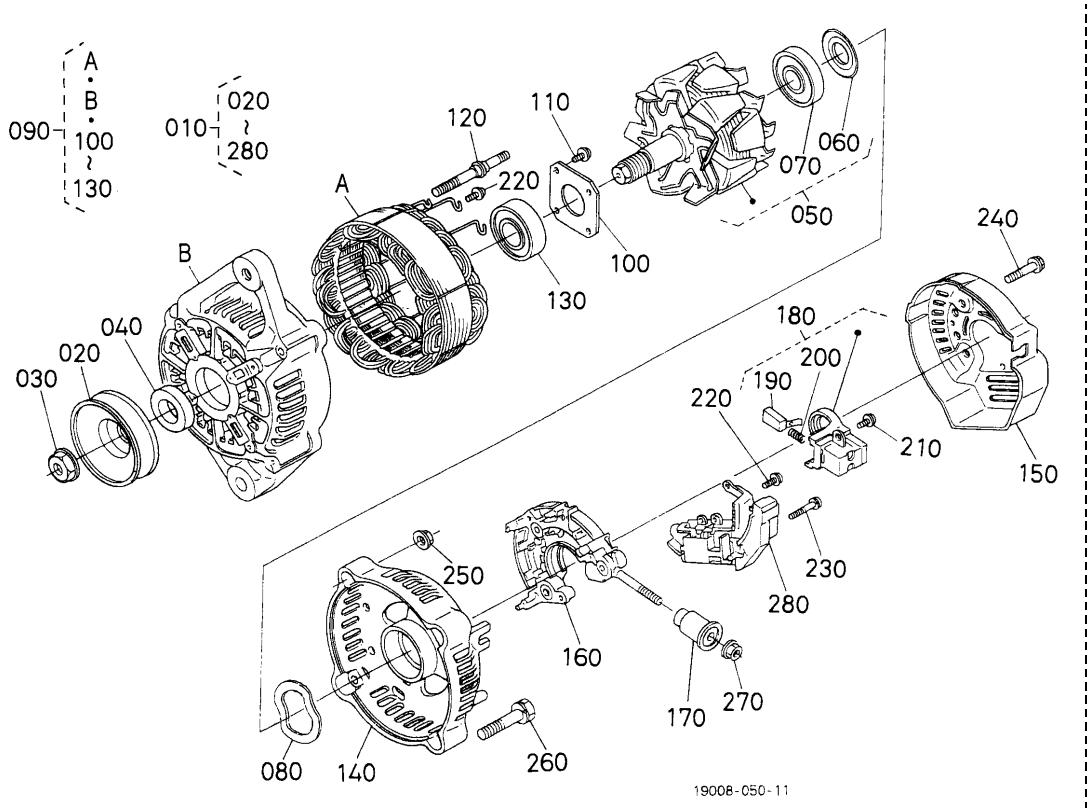

A:D902-E2B-AUSA-1

REF.No. No.DE REF POS.No.	PART No. No. REF. REFERENCE	PART NAME	DESCRIPCION	DESIGNATION	Q'TY/S.No. CANTIDAD/No.DE SERIE Q'TE/No.S. A	B	I.C.	REMARKS NOTA REMARQUES
010	16678-6401-2	ASSY ALTERNATOR	CONJUNTO ALTERNADOR	ALTERNATEUR COMPLET	1	-		
020	15881-6411-0	PULLEY,DYNAMO	POLEA,DINAMO	POULIE D'ALTERNATEUR	1	-		
030	15881-9201-0	NUT	TUERCA	ECROU	1	-		
040	15881-6415-0	COLLAR	COLLAR	COLLIER	1	-		
050	66436-6404-0	ROTOR	ROTOR	ROTOR	1	-		
060	15881-6480-0	COVER,BEARING	CUBIERTA,RODAMIENTO	COUVERCLE	1	-		
070	16652-6477-0	BEARING,BALL	RODAMIENTO	ROULEMENT A BILLES	1	-		
080	15881-6481-0	WASHER,THRUST	ARANDELA,EMPUJE	RONDELLE DE BUTEE	1	-		
090	66436-6402-0	ASSY FRAME,DRIVE END	CONJ.BASTIDOR	ENS.BATI ARRIERE	1	-		
100	15881-6471-0	PLATE,RETAINER	PLACA,RETENEDOR	PLAQUE RETENUE	1	-		
110	15881-9301-0	SCREW,ROUND HEAD	TORNILLO,RDND CLT	VIS A TETE RONDE	4	-		
120	15881-6426-0	BOLT,THROUGH	TORNILLO,A TRAVES	VIS,PASSANT	2	-		
130	16652-6478-0	BEARING,BALL	RODAMIENTO	ROULEMENT A BILLES	1	-		
140	16678-6406-0	FRAME,END	BASTIDOR,FIN	BATI	1	-		
150	16678-6423-0	COVER,END	CUBIERTA,FIN	PALIER ARRIERE	1	-		
160	15881-6485-0	ASSY RECTIFIER	CONJ.RECTIFICADOR	REDRESSEUR	1	-		
170	15881-6490-0	BUSH,INSULATION	CASQUILLO,ASLMNT	BAGUE ISOLANTE	1	-		
180	16652-6431-0	HOLDER,BRUSH	SOPORTE,ESCOBILLA	PORTE-BALAI	1	-		
190	15881-6409-0	BRUSH	ESCOBILLA	PATTE D'ATTACHE	2	-		
200	15881-6433-0	SPRING,BRUSH	RESORTE,ESCOBILLA	RESSORT DE BALAI	2	-		
210	15881-9302-0	SCREW,ROUND HEAD	TORNILLO,RDND CLT	VIS A TETE RONDE	2	-		
220	15881-9303-0	SCREW,ROUND HEAD	TORNILLO,RDND CLT	VIS A TETE RONDE	6	-		
230	15881-9304-0	SCREW,ROUND HEAD	TORNILLO,RDND CLT	VIS A TETE RONDE	1	-		
240	15881-9104-0	BOLT	TORNILLO	VIS	3	-		
250	15881-9202-0	NUT	TUERCA	ECROU	2	-		
260	15881-9105-0	BOLT	TORNILLO	VIS	2	-		
270	14182-9203-0	NUT	TUERCA	ECROU	1	-		
280	16652-6460-0	ASSY REGULATOR	CONJUNTO REGULADOR	REGULATEUR	1	-		

⟷ Interchangeable; ≠ not interchangeable; ⟵ new for old; ⟶ old for new

0404 STARTER
MOTOR DE ARRANQUE
DEMARREUR

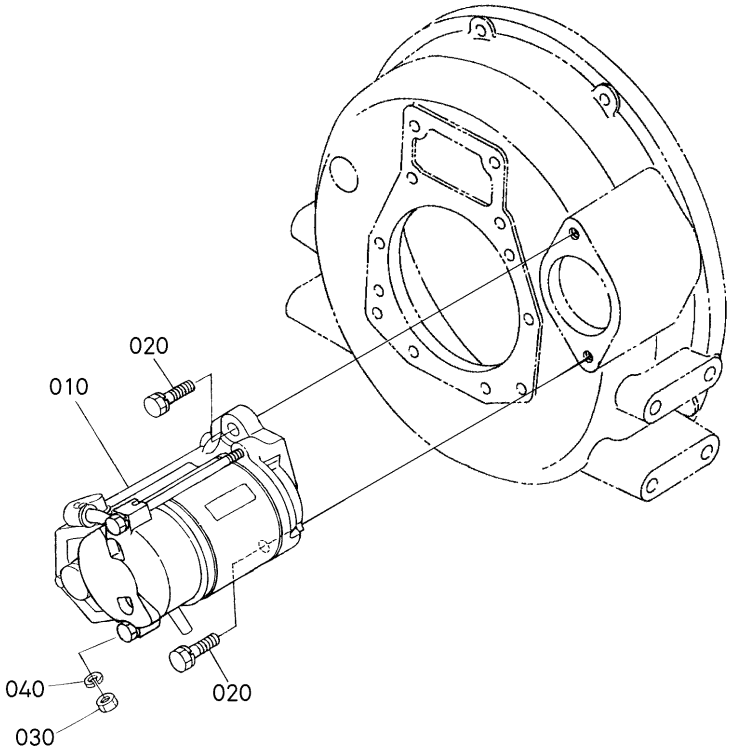

A:D902-E2B-AUSA-1

REF.No. No.DE REF POS.No.	PART No. No. REF. REFERENCE	PART NAME	DESCRIPCION	DESIGNATION	Q'TY/S.No. CANTIDAD/No.DE SERIE Q'TE/No.S. A	B	I.C.	REMARKS NOTA REMARQUES
010	19269-6301-0	ASSY STARTER	CONJ.MOTOR ARRANQUE	ENS.DEMARREUR	1	–		12V 1.4kW
020	01123-50825	BOLT	TORNILLO	VIS	2	–		
030	02156-50080	NUT	TUERCA	ECROU	1	–		
040	04512-60080	WASHER,SPRING	ARANDELA DE MUELLE	RONDELLE GROWER	1	–		

⟷ Interchangeable; ≠ not interchangeable; ⟵ new for old; ⟶ old for new

0405 STARTER (COMPONENT PARTS)
MOTOR DE ARRANQUE(COMPONENTE PIEZAS)
DEMARREUR (PARTIES COMPOSANTES)

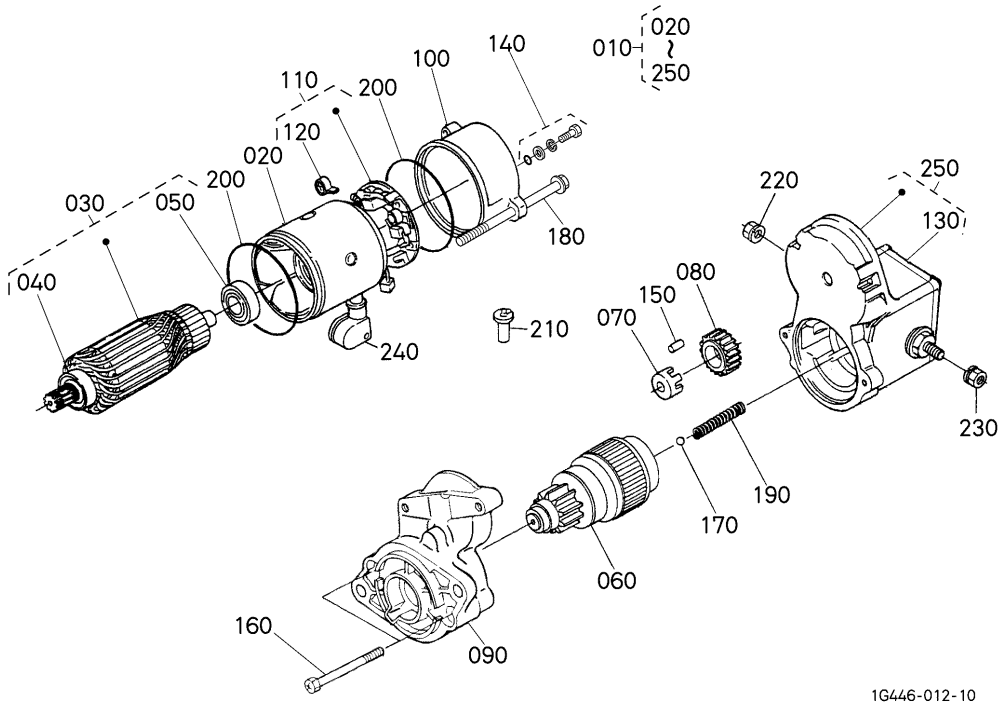

A:D902-E2B-AUSA-1

REF.No. No.DE REF POS.No.	PART No. No. REF. REFERENCE	PART NAME	DESCRIPCION	DESIGNATION	Q'TY/S.No. CANTIDAD/No.DE SERIE Q'TE/No.S. A	B	I.C.	REMARKS NOTA REMARQUES
010	19269-6301-0	ASSY STARTER	CONJ.MOTOR ARRANQUE	ENS.DEMARREUR	1	-		
020	11197-6308-0	ASSY YOKE	CONJUNTO YUGO	ENS.CHAPE	1	-		
030	11197-6307-0	ASSY ARMATURE	CONJUNTO INDUCIDO	ENS.ARMATURE	1	-		
040	11460-6350-0	BEARING	RODAMIENTO	ROULEMENT	1	-		
050	11460-6353-0	BEARING	RODAMIENTO	ROULEMENT	1	-		
060	16611-6304-0	CLUTCH,OVER RUNNING	EMBRAGUE,ENCM RCRRND	EMBRAYAGE A INERTIE	1	-		
070	11460-6311-0	RETAINER	DETENEDOR	SUPPORT	1	-		
080	11460-6327-0	GEAR	ENGRANAJE	ENGRENAGE	1	-		
090	16611-6303-0	FRAME,DRIVE END	BASTIDOR,ACCNR FN	BATI	1	-		
100	17341-6320-0	FRAME,END	BASTIDOR,FIN	BATI	1	-		
110	11197-6338-0	ASSY HOLDER,BRUSH	SOPORTE,ASAMBLEA	ENS.SUPPORT	1	-		
120	15401-6339-0	SPRING,BRUSH	RESORTE,ESCOBILLA	RESSORT DE BALAI	4	-		
130	16285-9805-0	ASSY COVER	COJ.CUBIERTA	ENS.COUVERCLE	1	-		
140	15511-6376-0	ASSY BOLT	CONJUNTO TORNILLO	ENS.VIS	2	-		
150	19212-6310-0	ROLLER	RODILLO	ROULEAU	5	-		
160	11460-9331-0	BOLT	TORNILLO	VIS	2	-		
170	19212-9713-0	BALL	BOLA	BILLE	1	-		
180	11197-6332-0	BOLT	TORNILLO	VIS	2	-		
190	11460-6312-0	SPRING	RESORTE	RESSORT	1	-		
200	15511-9666-0	O RING	O ARO	JOINT TORIQUE	2	-		
210	16285-6357-0	PIPE,DRAIN	TUBO,VACIAR	TUYAU DE DRAINAGE	1	-		
220	16285-9201-0	NUT,HEXAGON	TUERCA,HEXAGONO	ECROU HEXAGONAL	1	-		
230	13963-9201-0	NUT,HEXAGON	TUERCA,HEXAGONO	ECROU HEXAGONAL	1	-		
240	11173-6313-0	COVER,TERMINAL	CUBIERTA,TERMINAL	COUVERCLE	1	-		
250	16285-6302-0	ASSY SWITCH,MAGNETIC	CONJ.CONMUTADOR	ENS.INTERRUPTEUR	1	-		

⟷ Interchangeable; ≠ not interchangeable; ⟵ new for old; ⟶ old for new

0406 OIL SWITCH AND PLUG
MANOCONTACTO DE ACEITE Y TAPON
CONTACT A HUILE ET OBTURATEUR

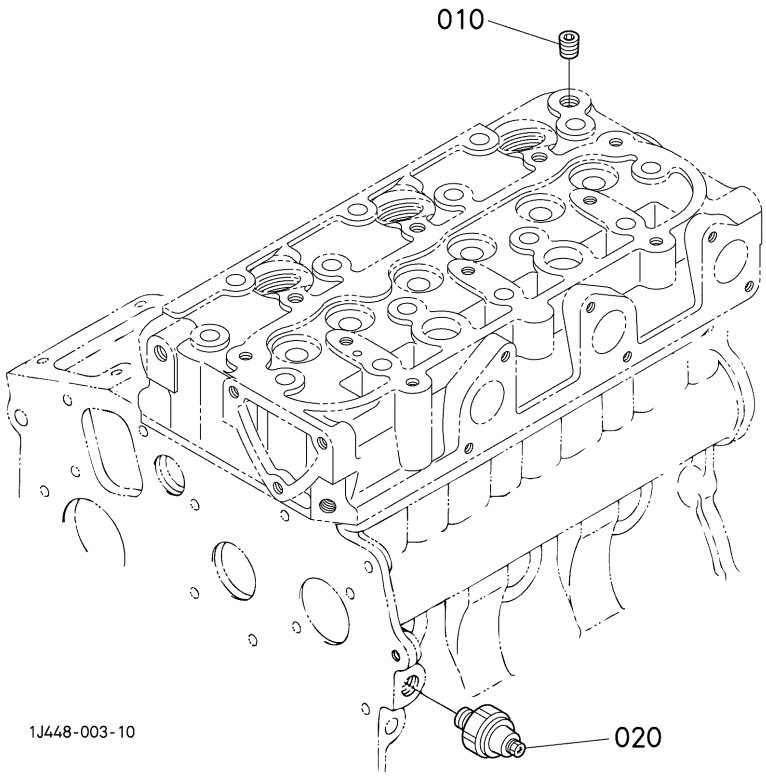

A:D902-E2B-AUSA-1

REF.No. No.DE REF POS.No.	PART No. No. REF. REFERENCE	PART NAME	DESCRIPCION	DESIGNATION	Q'TY/S.No. CANTIDAD/No.DE SERIE Q'TE/No.S. A	B	I.C.	REMARKS NOTA REMARQUES
010	15841-9602-0	PLUG	TAPON	BOUCHON	1	–		
020	15841-3901-0	SWITCH,OIL	CONMUTADOR,ACEITE	MANO-CONTACT D'HUILE	1	–		

⟷ Interchangeable; ≠ not interchangeable; ⟵ new for old; ⟶ old for new

0500 WATER FLANGE AND THERMOSTAT
AGUA BRIDA Y TERMOSTATO
BRIDE A EAU ET THERMOSTAT

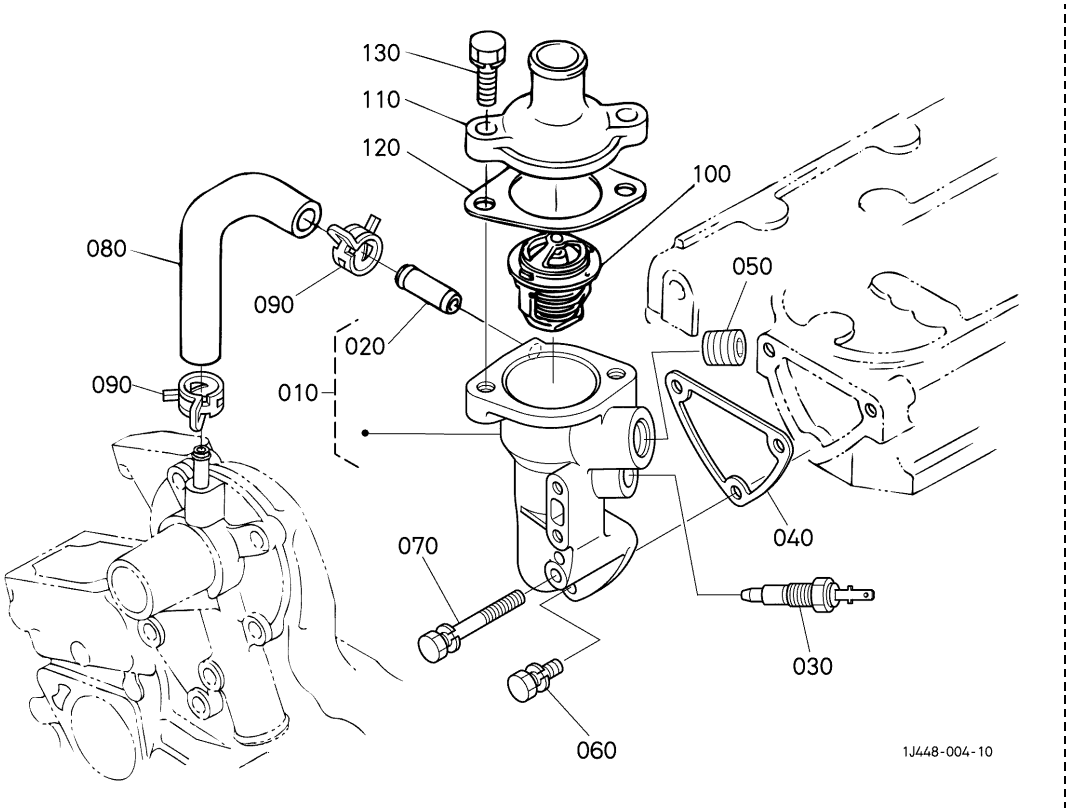

A:D902-E2B-AUSA-1

REF.No. No.DE REF POS.No.	PART No. No. REF. REFERENCE	PART NAME	DESCRIPCION	DESIGNATION	Q'TY/S.No. CANTIDAD/No.DE SERIE Q'TE/No.S. A	B	I.C.	REMARKS NOTA REMARQUES
010	1E051-7270-0	COMP.FLANGE,WATER	COMPLETO BRIDA,AGUA	BRIDE A EAU COMP.	1 <=6V9999	-		
010	1E051-7270-2	COMP.FLANGE,WATER	COMPLETO BRIDA,AGUA	BRIDE A EAU COMPLET	1 >=6W0001	-	←	
020	16241-7337-0	PIPE,WATER RETURN	TUBO,AGUA DEVOLVER	TUYAU RETOUR D'EAU	1	-		
030	19498-8304-0	ASSY THERMOSWITCH	CONJ.TERMO CNMTDR	ENS.THERMOINTERRUPT.	1	-		
040	15841-7292-3	GASKET,WATER FLANGE	JUNTA,AGUA BRIDA	JOINT DE BRIDE A EAU	1	-		
050	1A021-9602-0	PLUG	TAPON	BOUCHON	1	-		
060	01023-50616	BOLT	TORNILLO	VIS	2	-		
070	01023-60650	BOLT	TORNILLO	VIS	1	-		
080	16851-7335-0	PIPE,WATER RETURN	TUBO,AGUA DEVOLVER	TUYAU RETOUR D'EAU	1	-		
090	16241-7336-0	BAND,PIPE	BANDA,TUBO	COLLIER DE TUYAU	2	-		
100	19434-7301-4	ASSY THERMOSTAT	CONJUNTO TERMOSTATO	THERMOSTAT COMP.	1	-		
110	1E051-7326-0	COVER,THERMOSTAT	CUBIERTA	COUV.DE THERMOSTAT	1	-		
120	16221-7327-0	GASKET,THERMOSTAT	JUNTA,TERMOSTATO	JOINT	1	-		
130	01123-50825	BOLT	TORNILLO	VIS	2	-		

↔ Interchangeable; ≠ not interchangeable; ← new for old; → old for new

0501 WATER PUMP
AGUA BOMBA
POMPE A EAU

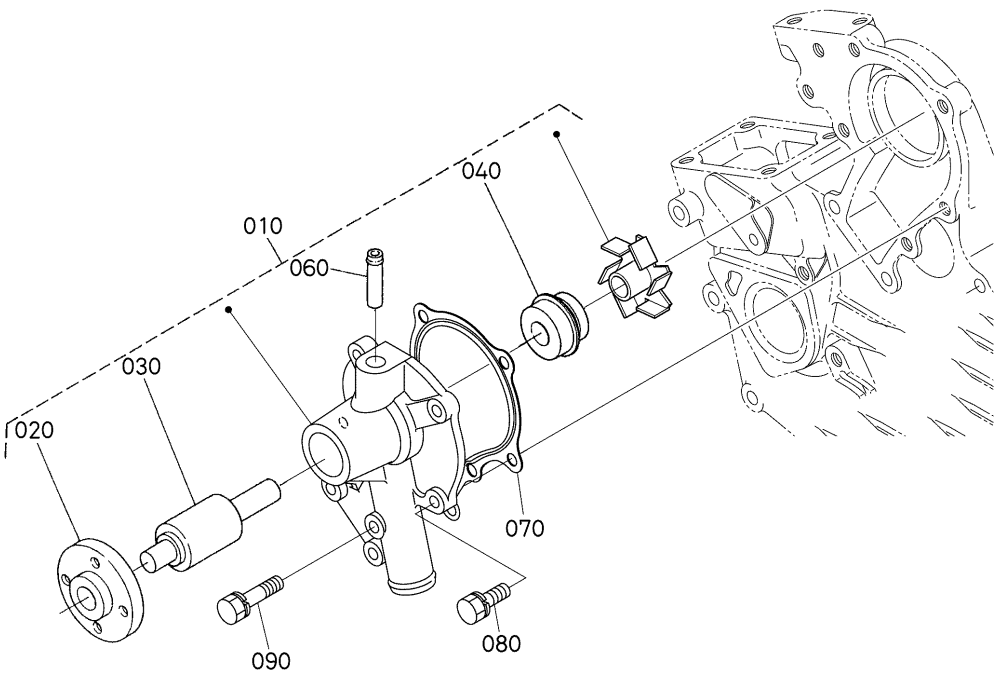

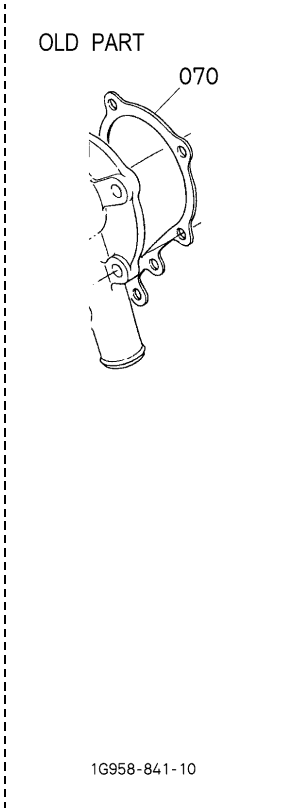

A:D902-E2B-AUSA-1

REF.No. No.DE REF POS.No.	PART No. No. REF. REFERENCE	PART NAME	DESCRIPCION	DESIGNATION	Q'TY/S.No. CANTIDAD/No.DE SERIE Q'TE/No.S. A	B	I.C.	REMARKS NOTA REMARQUES
010	1E051-7303-0	ASSY PUMP,WATER	CONJUNTO BOMBA,AGUA	ENS.POMPE A EAU	1	-		
020	15852-7352-0	FLANGE,WATER PUMP	BRIDA,AGUA BOMBA	BRIDE DE POMPE A EAU	1	-		
030	15852-7355-0	BEARING	RODAMIENTO	ROULEMENT	1	-		
040	15481-7305-0	ASSY SEAL,MECHANICAL	CONJ.RETEN,MCNC	ENS.JOINT MECANIQUE	1	-		
050	----	BLANK	POSTIZO	BLANC	-	-		
060	15852-7334-0	PIPE,WATER RETURN	TUBO,AGUA DEVOLVER	TUYAU RETOUR D'EAU	1	-		
070	15881-7343-2	GASKET,WATER PUMP NA	JUNTA,AGUA BOMBA NA	JOINT DE POMPE A EAU	1 <=7VZ999	-		
070	16871-7343-0	GASKET,WATER PUMP	JUNTA,AGUA BOMBA	JOINT DE POMPE A EAU	1 >=7WQ001	-	←	
080	01023-50622	BOLT	TORNILLO	VIS	4	-		
090	01023-50638	BOLT	TORNILLO	VIS	1	-		

↔ Interchangeable; ≠ not interchangeable; ← new for old; → old for new

0503 WATER PIPE
AGUA TUBO
TUYAU D'EAU

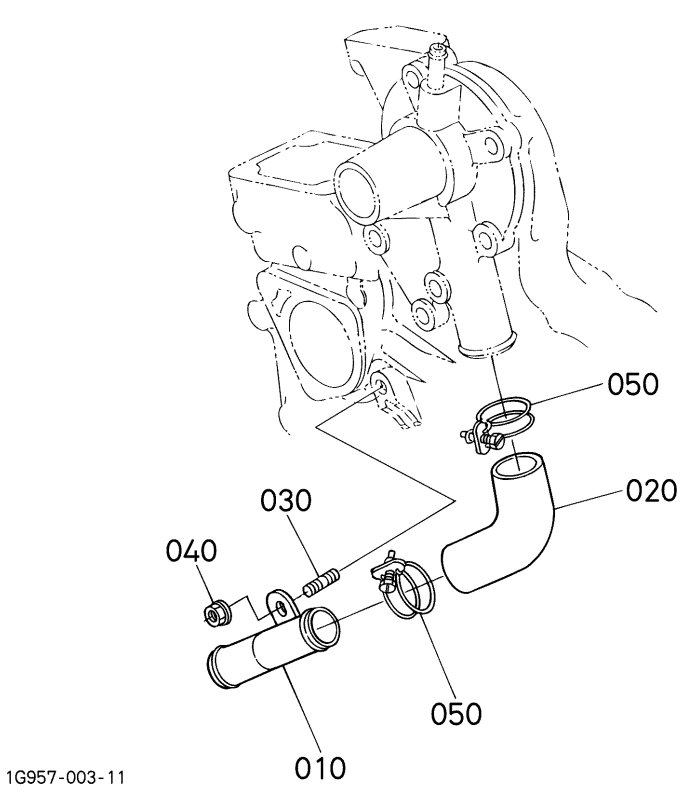

A:D902-E2B-AUSA-1

REF.No. No.DE REF POS.No.	PART No. No. REF. REFERENCE	PART NAME	DESCRIPCION	DESIGNATION	Q'TY/S.No. CANTIDAD/No.DE SERIE Q'TE/No.S. A	B	I.C.	REMARKS NOTA REMARQUES
010	16805-7286-0	PIPE,WATER	TUBO,AGUA	TUYAU D'EAU	1	-		
020	16805-7287-0	HOSE,WATER	MANGUITO,AGUA	TUYAU D'EAU	1	-		
030	15841-9151-0	STUD	ESPARRAGO	GOUJON	1	-		
040	02751-50060	NUT,FLANGE	TUERCA,BRIDA	ECROU A EMBASE	1	-		
050	15841-7296-0	BAND,PIPE	BANDA,TUBO	COLLIER DE TUYAU	2	-		

⟷ Interchangeable; ≠ not interchangeable; ⟵ new for old; ⟶ old for new

0504 FAN
VENTILADOR
VENTILATEUR

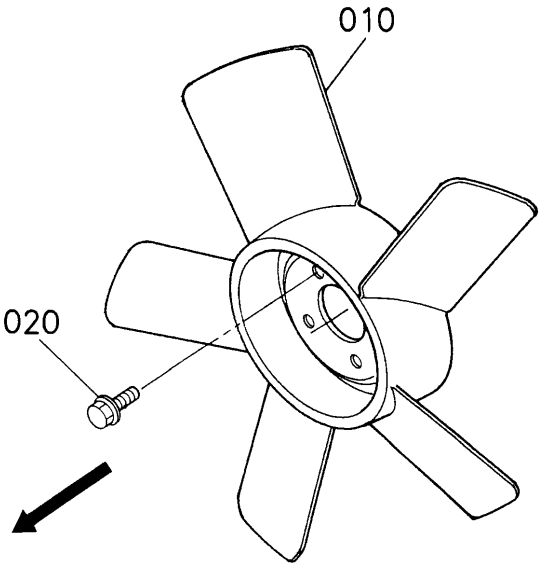

1J997-005-10

A:D902-E2B-AUSA-1

REF.No. No.DE REF POS.No.	PART No. No. REF. REFERENCE	PART NAME	DESCRIPCION	DESIGNATION	Q'TY/S.No. CANTIDAD/No.DE SERIE Q'TE/No.S. A	B	I.C.	REMARKS NOTA REMARQUES
010	12599-7411-0	COOLING FAN	REFRIGERACION VENTIL	VENTILATEUR,REFROIDI	1	-		
020	01754-50610	BOLT,FLANGE	TORNILLO,BRIDA	VIS DE BUTEE	4	-		

⟷ Interchangeable; ≠ not interchangeable; ⟵ new for old; ⟶ old for new

0505 RESERVE TANK
RESERVA DEPOSITO
VASE D'EXPANSION

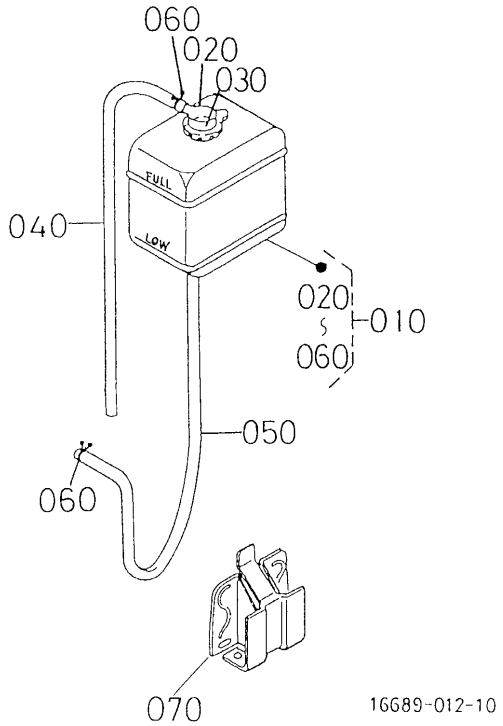

A:D902-E2B-AUSA-1

REF.No. No.DE REF POS.No.	PART No. No. REF. REFERENCE	PART NAME	DESCRIPCION	DESIGNATION	Q'TY/S.No. CANTIDAD/No.DE SERIE Q'TE/No.S. A	B	I.C.	REMARKS NOTA REMARQUES
010	15501-7240-0	ASSY TANK,RESERVE	CONJ.DEPOSITO,RSRV	ENS.VASE D'EXPANSION	1	-		
020	15272-7242-0	CAP	TAPA	BOUCHON	1	-		
030	15531-7243-2	GASKET	JUNTA	JOINT	1	-		
040	68111-4239-0	PIPE,WATER OVER FLOW	TUBO,AG ENCM CDL	ENS.TUYAU TROP-PLEIN	1	-		
050	15501-7271-0	PIPE,WATER OVER FLOW	TUBO,AG ENCM CDL	ENS.TUYAU TROP-PLEIN	1	-		
060	15501-7247-0	CLIP,PIPE	PRESILLA,TUBO	ATTACHE	2	-		
070	15527-7246-0	STAY,RESERVE TANK	SOPORTE,RSRV DPST	SUPPORT DE VASE D'E.	1	-		

⟷ Interchangeable; ≠ not interchangeable; ⟵ new for old; ⟶ old for new

0600 VALVE AND ROCKER ARM
VALVULA Y BALANCIN BRAZO
SOUPAPES ET CULBUTEURS

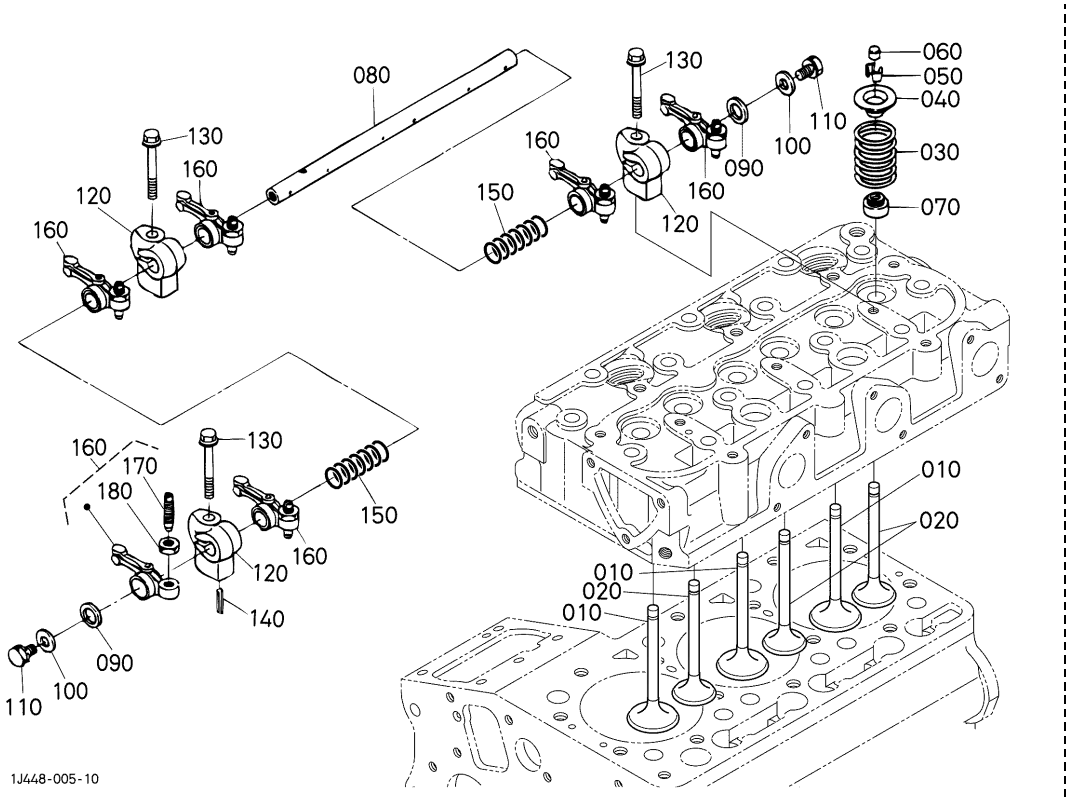

A:D902-E2B-AUSA-1

REF.No. No.DE REF POS.No.	PART No. No. REF. REFERENCE	PART NAME	DESCRIPCION	DESIGNATION	Q'TY/S.No. CANTIDAD/No.DE SERIE Q'TE/No.S. A	B	I.C.	REMARKS NOTA REMARQUES
010	1G460-1311-0	VALVE, INLET	VALVULA, ENTRADA	SOUPAPE D'ADMISSION	3 <=6F9999	-		
010	1G687-1311-0	VALVE, INLET	VALVULA, ENTRADA	SOUPAPE D'ADMISSION	3 >=6G0001	-	≠	
020	1G460-1312-0	VALVE, EXHAUST	VALVULA, ESCAPE	SOUPAPE D'ECHAPMENT	3 <=6F9999	-		
020	1G687-1312-0	VALVE, EXHAUST	VALVULA, ESCAPE	SOUPAPE D'ECHAPMENT	3 >=6G0001	-	≠	
030	14601-1324-0	SPRING, VALVE	RESORTE, VALVULA	RESSORT DE SOUPAPE	6	-		
040	14601-1333-0	RETAINER, SPRING	RETENEDOR, RESORTE	ARRETOIR DE RESSORT	6	-		
050	14601-1336-0	COLLET, VALVE SPRING	ENGASTE, VLVL RSRT	DEMI CLAVETTE	6	-		SET
060	16851-1328-0	CAP, VALVE	TAPA, VALVULA	CHAPEAU DE SOUPAPE	6	-		
070	11420-1315-0	SEAL, VALVE STEM	RETEN, VLVL VSTG	JOINT DE SOUPAPE	6	-		
080	1G962-1426-0	SHAFT, ROCKER ARM	EJE, BALANCIN BRAZO	ARBRE DE CULBUTEUR	1 <=6T9999	-		
080	1G962-1426-2	SHAFT, ROCKER ARM	EJE, BALANCIN BRAZO	ARBRE DE CULBUTEUR	1 >=6U0001	-	←	
090	16871-1443-0	WASHER	ARANDELA	RONDELLE	2	-		
100	15841-9402-2	WASHER, PLAIN	ARANDELA, SIMPLE	RONDELLE FREIN	2	-		
110	01023-50610	BOLT	TORNILLO	VIS	2	-		
120	1G460-1435-0	BRACKET, ROCKER ARM	SOPORTE, BLNCN BRZ	SUPPORT DE CULBUTEUR	3	-		
130	01754-50640	BOLT, FLANGE	TORNILLO, BRIDA	VIS DE BUTEE	3	-		
140	05411-00420	PIN, SPRING	PASADOR, RESORTE	GOUPILLE-RESSORT	1	-		
150	1G460-1431-0	SPRING, ROCKER ARM	RESORTE	RESSORT	2 <=6T9999	-		
150	1G460-1431-2	SPRING, ROCKER ARM	RESORTE	RESSORT	2 >=6U0001	-	←	
160	15841-1403-0	ASSY ROCKER ARM	CONJ.BALANCIN BRZ	ENS.CULBUTEURS	6	-		
170	15841-1423-0	SCREW, ADJUSTING	TORNILLO, AJUSTE	VIS DE REGLAGE	6	-		
180	14601-1424-0	NUT	TUERCA	ECROU	6	-		

↔ Interchangeable; ≠ not interchangeable; ← new for old; → old for new

0601 INLET MANIFOLD
ENTRADA COLECTOR
COLLECTEUR D'ADMISSION

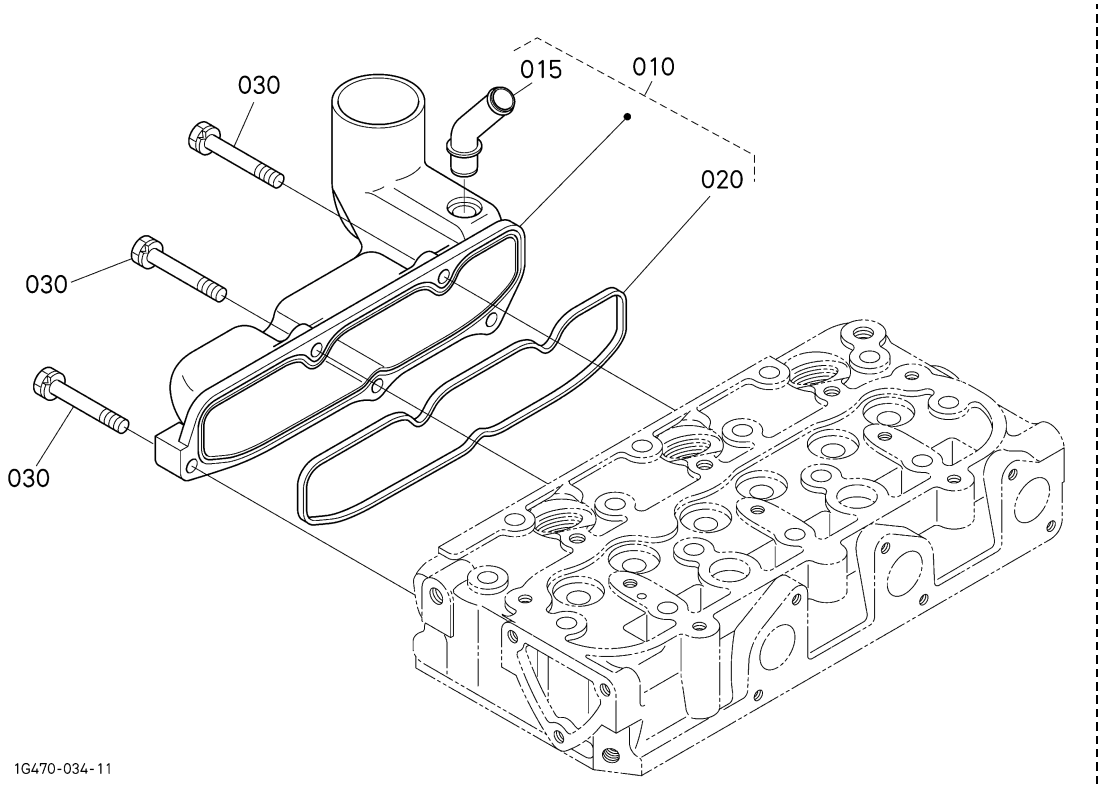

A:D902-E2B-AUSA-1

REF.No. No.DE REF POS.No.	PART No. No. REF. REFERENCE	PART NAME	DESCRIPCION	DESIGNATION	Q'TY/S.No. CANTIDAD/No.DE SERIE Q'TE/No.S. A	B	I.C.	REMARKS NOTA REMARQUES
010	1G445-1177-0	ASSY MANIFOLD,INLET	CONJ.COLECTOR,ENTRD	ENS.COLLECTEUR D'AD.	1	-		
015	1G960-0555-0	PIPE,BREATHER	TUBO,RESPIRADERO	TUYAU DE REINFLARD	1	-		
020	1G962-1182-0	GASKET,IN-MANIFOLD	JUNTA,ENTRD-CLCTR	JOINT DE COLL.ADM.	1	-		
030	01023-50625	BOLT	TORNILLO	VIS	5	-		

⟷ Interchangeable; ≠ not interchangeable; ⟵ new for old; ⟶ old for new

0602 EXHAUST MANIFOLD
ESCAPE COLECTOR
COLLECTEUR D'ECHAPPEMENT

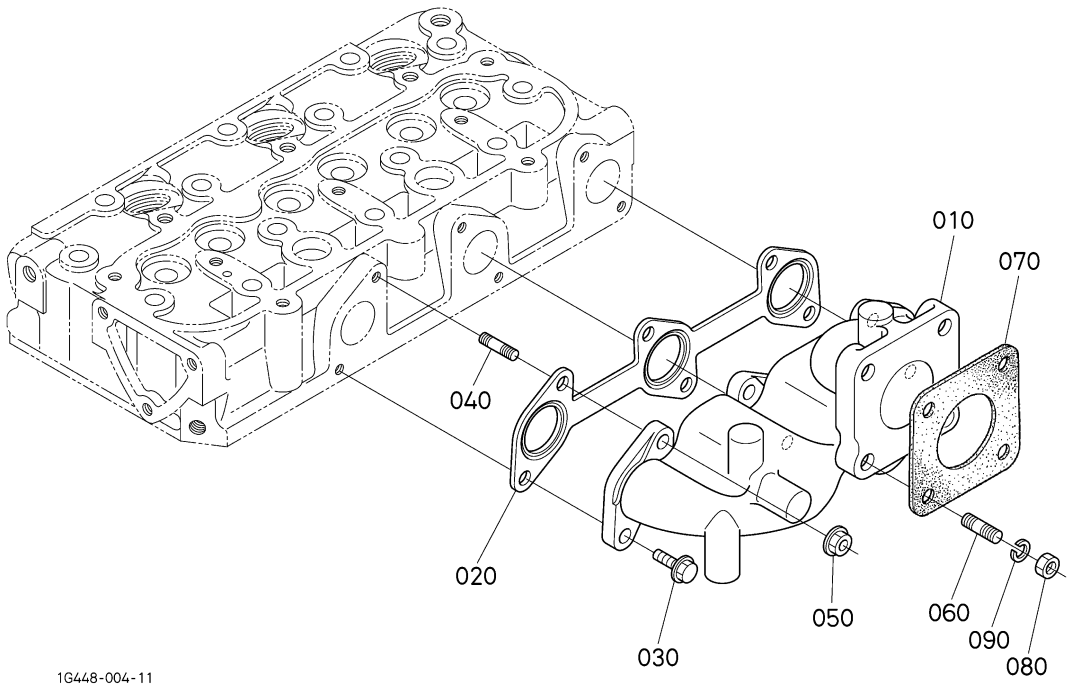

A:D902-E2B-AUSA-1

REF.No. No.DE REF POS.No.	PART No. No. REF. REFERENCE	PART NAME	DESCRIPCION	DESIGNATION	Q'TY/S.No. CANTIDAD/No.DE SERIE Q'TE/No.S. A	B	I.C.	REMARKS NOTA REMARQUES
010	1G962-1231-0	MANIFOLD,EXHAUST	COLECTOR,ESCAPE	COLLECTEUR D'ECHAPP.	1	-		
020	1G962-1235-0	GASKET,EX-MANIFOLD	JUNTA,ESCP-CLCTR	JOINT DE COLL.ECHAP.	1	-		
030	01759-50616	BOLT,UBS	TORNILLO,UBS	VIS	3	-		
040	01513-50618	STUD	ESPARRAGO	GOUJON	3	-		
050	02756-50060	NUT,UBS	TUERCA,UBS	ECROU	3	-		
060	01513-50822	STUD	ESPARRAGO	GOUJON	4	-		
070	15263-1237-0	GASKET,MUFFLER NA	JUNTA,SILENCIADOR NA	JOINT	1	-		
080	02156-50080	NUT	TUERCA	ECROU	4	-		
090	04512-60080	WASHER,SPRING	ARANDELA DE MUELLE	RONDELLE GROWER	4	-		

⟷ Interchangeable; ≠ not interchangeable; ⟵ new for old; ⟶ old for new

0809 OPERATOR'S MANUAL
DEL OPERADOR MANUAL
ETIQUETTE ET MANUEL DE L'UTILISATEUR

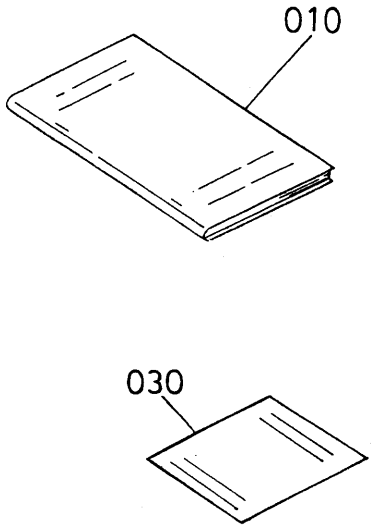

A:D902-E2B-AUSA-1

REF.No. No.DE REF POS.No.	PART No. No. REF. REFERENCE	PART NAME	DESCRIPCION	DESIGNATION	Q'TY/S.No. CANTIDAD/No.DE SERIE Q'TE/No.S. A	B	I.C.	REMARKS NOTA REMARQUES
010	16676-8916-7	OPERATOR'S MANUAL	MANUAL DEL OPERADOR	MANUEL DE L'UTILISA.	1 <=6M9999	-		
010	16676-8916-8	OPERATOR'S MANUAL	MANUAL DEL OPERADOR	MANUEL DE L'UTILISA.	1 >=6N0001	-	←	
020	----	BLANK	POSTIZO	BLANC	-	-		
030	1G511-8981-4	STATEMENT,WARRANTY	DECLARACION,GARANTIA	DECLARATION,GARANTIE	1 <=7RZ999	-		
030	1G511-8981-5	STATEMENT,WARRANTY	DECLARACION,GARANTIA	DECLARATION,GARANTIE	1 >=7S0001	-	←	

↔ Interchangeable; ≠ not interchangeable; ← new for old; → old for new

090001 UPPER GASKET KIT [OPTION]
SUPERIOR JUNTA KIT [OPCION]
JEU DE JOINTS [OPTION]

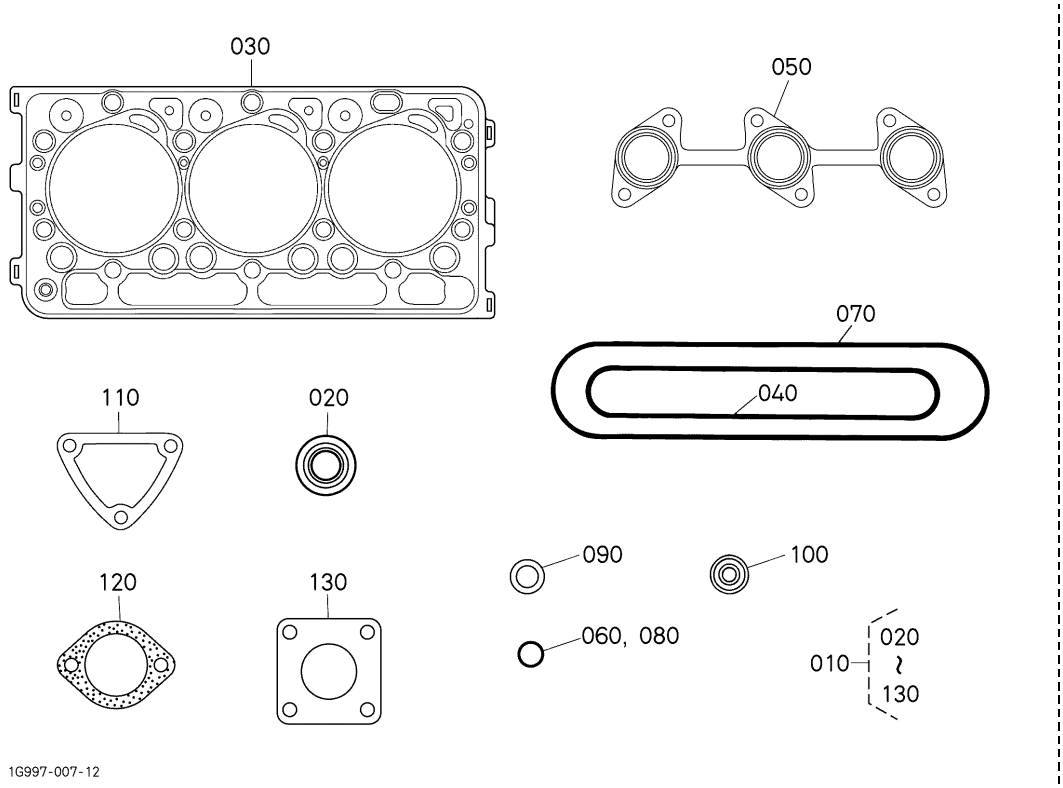

A:D902-E2B-AUSA-1

REF.No. No.DE REF POS.No.	PART No. No. REF. REFERENCE	PART NAME	DESCRIPCION	DESIGNATION	Q'TY/S.No. CANTIDAD/No.DE SERIE Q'TE/No.S. A	B	I.C.	REMARKS NOTA REMARQUES
010	1G962-9935-3	KIT GASKET,UPPER	KIT JUNTA,SUPERIOR	JEU DE JOINTS SUPER.	1 <=7XZ999	-		
010	1G962-9935-4	KIT GASKET,UPPER	KIT JUNTA,SUPERIOR	JEU DE JOINTS SUPER.	1 >=7Y0001	-	←	
020	11420-1315-0	SEAL,VALVE STEM	RETEN,VLVL VSTG	JOINT DE SOUPAPE	6	-		
030	1G962-0331-2	GASKET,CYLINDER HEAD	JUNTA,CLNDR CLT	JOINT	1 <=7XZ999	-		
030	1G962-0331-3	GASKET,CYLINDER HEAD	JUNTA,CLNDR CLT	JOINT	1 >=7Y0001	-	←	
040	1G962-1182-0	GASKET,IN-MANIFOLD	JUNTA,ENTRD-CLCTR	JOINT DE COLL.ADM.	1	-		
050	1G962-1235-0	GASKET,EX-MANIFOLD	JUNTA,ESCP-CLCTR	JOINT DE COLL.ECHAP.	1	-		
060	1A021-0543-0	O RING,BREATHER	O ARO,RESPIRADERO	JOINT TORIQUE	1	-		
070	1G962-1452-2	GASKET,HEAD COVER	JUNTA,CLT CBRT	JOINT COUVRE-CULASSE	1	-		
080	04814-50300	O RING	O ARO	JOINT TORIQUE	1	-		
090	15841-5362-2	GASKET	JUNTA	JOINT	3	-		
100	19077-5365-0	SEAL,HEAT	RETEN,CALOR	JOINT DE CHALEUR	3	-		
110	15841-7292-3	GASKET,WATER FLANGE	JUNTA,AGUA BRIDA	JOINT DE BRIDE A EAU	1	-		
120	16221-7327-0	GASKET,THERMOSTAT	JUNTA,TERMOSTATO	JOINT	1	-		
130	15263-1237-0	GASKET,MUFFLER NA	JUNTA,SILENCIADOR NA	JOINT	1	-		

↔ Interchangeable; ≠ not interchangeable; ← new for old; → old for new

090002 LOWER GASKET KIT [OPTION]
BAJAR JUNTA KIT [OPCION]
JEU DE JOINTS [OPTION]

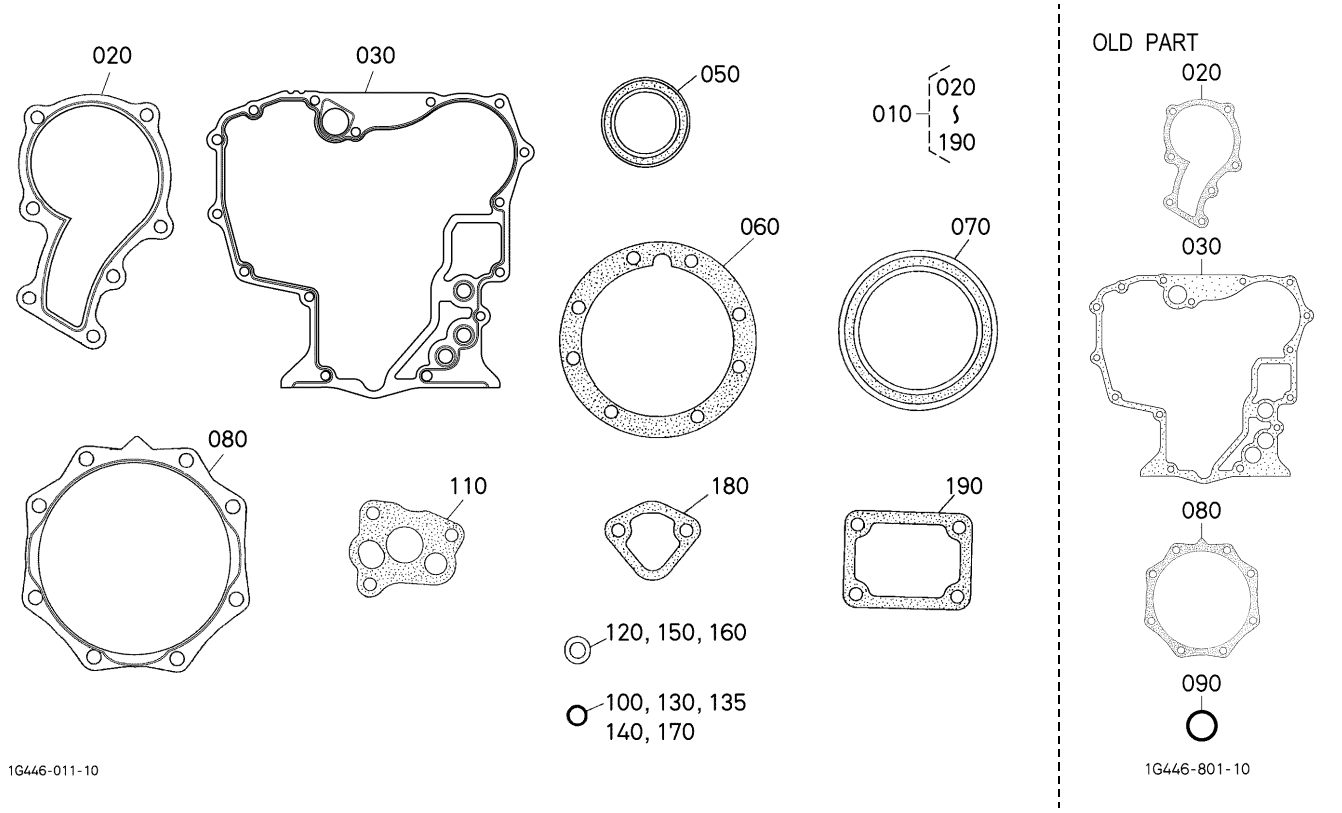

A:D902-E2B-AUSA-1

REF.No. No.DE REF POS.No.	PART No. No. REF. REFERENCE	PART NAME	DESCRIPCION	DESIGNATION	Q'TY/S.No. CANTIDAD/No.DE SERIE Q'TE/No.S. A	B	I.C.	REMARKS NOTA REMARQUES
010	1G962-9936-4	KIT GASKET,LOWER	KIT JUNTA,BAJAR	JEU DE JOINTS INFER.	1 <=6T9999	-		
010	1G446-9936-0	KIT GASKET,LOWER	KIT JUNTA,BAJAR	JEU DE JOINTS INFER.	1 >=6U0001	-	≠	
010	1G446-9936-2	KIT GASKET,LOWER	KIT JUNTA,BAJAR	JEU DE JOINTS INFER.	1 >=7W0001	-	≠	
020	15881-7343-2	GASKET,WATER PUMP NA	JUNTA,AGUA BOMBA NA	JOINT DE POMPE A EAU	1 <=7VZ999	-		
020	16871-7343-0	GASKET,WATER PUMP	JUNTA,AGUA BOMBA	JOINT DE POMPE A EAU	1 >=7W0001	-	←	
030	1E125-0413-0	GASKET,GEAR CASE	JUNTA,ENGRANAJE CAJA	JOINT	1 <=7VZ999	-		
030	1G962-0413-0	GASKET,GEAR CASE	JUNTA,ENGRANAJE CAJA	JOINT	1 >=7W0001	-	≠	
040	----	BLANK	POSTIZO	BLANC	-	-		
050	15877-0414-0	SEAL,OIL	RETEN DE ACEITE	BAGUE JOINT	1	-		
060	15852-0436-0	GASKET,BEARING CASE	JUNTA,RDMNT CJ	JOINT CART.DE RLMT	1	-		
070	1G460-0446-0	SEAL,OIL	RETEN DE ACEITE	BAGUE JOINT	1	-		
080	15841-0482-2	GASKET	JUNTA	JOINT	1 <=7VZ999	-		
080	15841-0482-3	GASKET,CASE COVER	JUNTA,CAJA CUBIERTA	JOINT DE CARTER FOU	1 >=7W0001	-	≠	
090	04814-06130	O RING	O ARO	JOINT TORIQUE	3 <=7VZ999	-		
100	04814-16220	O RING	O ARO	JOINT TORIQUE	1	-		
110	16851-3515-2	GASKET,OIL PUMP NA	JUNTA,ACT BMB N	JOINT POMPE A HUILE	1	-		
120	15601-9665-0	GASKET	JUNTA	JOINT	1	-		
130	04814-10160	O RING	O ARO	JOINT TORIQUE	1	-		
135	04814-00090	O RING	O ARO	JOINT TORIQUE	1 >=6U0001	-		
140	04814-10070	O RING	O ARO	JOINT TORIQUE	1	-		
150	15601-9665-0	GASKET	JUNTA	JOINT	2	-		
160	16265-9667-0	GASKET	JUNTA	JOINT	1	-		
170	04814-00160	O RING	O ARO	JOINT TORIQUE	1	-		
180	16264-5214-0	GASKET,FUEL PUMP	JUNTA,CMBSTBL BMB	JOINT DE POMP.CARB.	1	-		
190	15841-5721-2	GASKET,CONTROL PLATE	JUNTA,CONTROL PLACA	JOINT,PLAQUE CONTR.	1	-		

↔ Interchangeable; ≠ not interchangeable; ← new for old; → old for new

NUMERICAL INDEX
INDICE NUMERICO
INDEX NUMERIQUE

PART No. / No. REF. / REFERENCE	PAGE / PAGINA / PAGE	REF. No. / No. DE REF. / POS. No.
E9151-3314-0	5	120
HH150-3243-0	6	010
RC601-5135-0	24	010
01023-50610	36	110
01023-50612	10	090
	14	140
01023-50614	2	020
	10	150
01023-50616	25	030
	26	090
01023-50616	31	060
01023-50618	4	110
	19	170
01023-50620	9	070
01023-50622	9	080
	32	080
01023-50625	37	030
01023-50635	18	120
01023-50638	32	090
01023-50680	4	140
01023-50690	4	150
01023-60650	4	120
	31	070
01053-50618	19	180
01123-50822	13	050
01123-50825	28	020
	31	130
01123-60814	2	070
	13	070
01123-60816	3	020
01311-10620	17	070
01513-50618	38	040
01513-50822	38	060
01754-50610	34	020
01754-50612	16	020
01754-50640	36	130
01759-50616	38	030
02156-50080	7	050
	26	070
	28	030
02156-50080	38	080
02751-50060	33	040
02756-50060	38	050
02761-50040	20	170
02783-50100	8	060
03024-50510	5	070
03024-50520	20	140
04013-60080	7	040
	26	060
04512-60050	18	100
04512-60060	17	100
	17	100
04512-60080	26	080
	28	040
	38	090
04612-00170	14	120
04814-00090	7	030
	41	135
04814-00160	2	060
	41	170
04814-06130	4	160
	41	090
04814-10070	19	110
	41	140
04814-10160	19	050
	41	130
04814-16220	12	210
	41	100
04814-50300	5	130
	40	080
05012-00508	1	090
05012-00814	1	100
05411-00314	19	100
05411-00318	18	080
05411-00420	36	140
05712-00408	8	050
05712-00515	11	130
	14	050
05712-00518	10	070
06311-85025	1	035
07715-00401	10	050
07715-00801	14	080
07715-03207	11	100
07715-03211	4	080
07715-03217	14	100
08153-06203	14	030
09318-88125	5	020
09661-40040	20	270
09661-40085	20	200
09661-40130	20	230
11173-6313-0	29	240
11197-6307-0	29	030
11197-6308-0	29	020
11197-6332-0	29	180
11197-6338-0	29	110
11420-1315-0	36	070
	40	020
11460-6311-0	29	070
11460-6312-0	29	190
11460-6327-0	29	080
11460-6350-0	29	040
11460-6353-0	29	050
11460-9331-0	29	160
12581-4301-2	23	100
12599-7411-0	34	010
13963-9201-0	29	230
14182-9203-0	27	270
14601-0345-0	3	090
14601-1324-0	36	030
14601-1333-0	36	040
14601-1336-0	36	050
14601-1424-0	36	180
14911-4275-0	17	030
14971-4275-0	20	210
	20	240
	20	280
15021-3366-0	15	050
15108-4329-0	23	080
15108-4361-0	23	050
15108-4378-0	23	060
15221-0175-0	3	010
15221-3365-0	1	110
15221-4317-0	23	020
15224-4301-0	23	010
15224-4320-0	23	030
15224-8776-0	23	090
15231-3396-0	1	120
15241-3229-0	4	040
15261-0337-0	3	050
15261-2133-0	11	040
15261-2353-0	11	170
15261-2354-0	12	180
15261-2354-3	12	180
15261-2395-0	11	170
15261-2396-0	11	170
15261-2397-0	12	180
15261-2397-3	12	180
15261-2398-0	12	180
15261-2398-3	12	180
15261-4201-0	17	020
15261-5547-0	14	090
15261-6641-0	18	090
15261-9202-0	15	030
15261-9601-0	1	050
	3	060
15261-9616-0	1	080
15263-1237-0	38	070
	40	130
15272-7242-0	35	020
15321-9626-0	3	040
15401-6339-0	29	120
15451-9627-0	1	040
15481-7305-0	32	040
15501-7240-0	35	010
15501-7247-0	35	060
15501-7271-0	35	050
15511-6376-0	29	140
15511-9666-0	29	200
15521-9602-0	1	060
15521-9603-0	1	070
15521-9603-0	4	020
15527-7246-0	35	070
15531-7243-2	35	030
15533-2516-2	13	030
15601-9665-0	15	090
	19	190
	20	030
	41	120
	41	150
15707-3375-0	2	030
15841-0456-2	9	130
15841-0481-5	9	040
15841-0482-2	9	060
	41	080
15841-0482-3	9	060
	41	080
15841-1354-0	3	070
15841-1356-0	3	080
15841-1403-0	36	160
15841-1423-0	36	170
15841-1627-0	10	080
15841-1632-0	14	130
15841-2325-0	12	190
15841-2411-0	11	120
15841-3566-0	8	040
15841-3693-0	4	070
15841-3901-0	30	020
15841-5132-0	17	110
15841-5135-0	17	130
15841-5136-0	20	020
15841-5316-0	21	060
15841-5317-0	21	040
15841-5323-0	21	030
	21	110
15841-5335-0	21	050
15841-5362-2	20	070
	40	090
15841-5385-0	20	120
15841-5386-0	20	130
15841-5409-2	15	010
15841-5410-0	15	020
15841-5412-3	15	070
15841-5422-0	15	040
15841-5427-0	15	060
15841-5545-2	14	060
15841-5569-0	14	070
15841-5606-0	18	050
15841-5611-2	19	030
15841-5613-0	18	060
15841-5615-0	18	070
15841-5623-0	18	110
15841-5628-0	4	030
15841-5648-0	18	010
15841-5711-2	19	020
15841-5721-2	19	160
	41	190
15841-7292-3	31	040
	40	110
15841-7296-0	33	050
15841-7302-0	1	160
15841-7425-0	26	100
15841-9101-0	4	130
15841-9105-0	8	030
15841-9150-0	17	080
15841-9151-0	33	030
15841-9203-0	21	020
15841-9232-0	17	090
15841-9233-0	15	110
15841-9401-0	4	050
15841-9402-2	36	100
15841-9404-0	21	080
15841-9602-0	30	010
15841-9665-0	17	120
15841-9666-0	17	140
15841-9810-0	21	100
15841-9851-0	21	110
15841-9852-0	21	110
15841-9853-0	21	110
15841-9854-0	21	110
15841-9855-0	21	110

NUMERICAL INDEX
INDICE NUMERICO
INDEX NUMERIQUE

PART No. / No. REF. / REFERENCE	PAGE / PAGINA / PAGE	REF. No. / No. DE REF. / POS. No.
15841-9856-0	21	110
15841-9857-0	21	110
15841-9858-0	21	110
15841-9859-0	21	110
15841-9860-0	21	110
15841-9861-0	21	110
15841-9862-0	21	110
15841-9863-0	21	110
15841-9864-0	21	110
15841-9865-0	21	110
15841-9866-0	21	110
15841-9867-0	21	110
15841-9868-0	21	110
15841-9869-0	21	110
15841-9870-0	22	110
15841-9871-0	22	110
15841-9872-0	22	110
15841-9873-0	22	110
15841-9874-0	22	110
15841-9875-0	22	110
15841-9876-0	22	110
15841-9877-0	22	110
15841-9878-0	22	110
15841-9879-0	22	110
15841-9880-0	22	110
15841-9881-0	22	110
15841-9882-0	22	110
15841-9883-0	22	110
15841-9884-0	22	110
15841-9885-0	22	110
15841-9886-0	22	110
15841-9887-0	22	110
15841-9888-0	22	110
15841-9889-0	22	110
15841-9890-0	22	110
15841-9891-0	22	110
15841-9892-0	22	110
15852-0436-0	9	030
	41	060
15852-5285-0	25	010
15852-7334-0	32	060
15852-7352-0	32	020
15852-7355-0	32	030
15853-3243-0	6	010
15861-2297-0	11	080
15861-2298-0	11	080
15861-9665-0	17	160
15875-1617-3	14	020
15875-2401-3	10	100
15875-2425-0	10	140
15875-2428-2	10	110
15875-2432-0	10	130
15875-2437-0	10	120
15875-9934-0	10	160
15877-0414-0	4	170
	41	050
15881-2331-0	12	200
15881-6409-0	27	190
15881-6411-0	27	020
15881-6415-0	27	040
15881-6426-0	27	120
15881-6433-0	27	200
15881-6471-0	27	100
15881-6480-0	27	060
15881-6481-0	27	080
15881-6485-0	27	160
15881-6490-0	27	170
15881-7343-2	32	070
	41	020
15881-9103-0	26	120
15881-9104-0	27	240
15881-9105-0	27	260
15881-9201-0	27	030
15881-9202-0	27	250
15881-9301-0	27	110
15881-9302-0	27	210
15881-9303-0	27	220
15881-9304-0	27	230
16001-5300-0	20	060
	21	010
16001-5390-0	20	050
16006-5101-0	17	040
16006-5209-2	17	050
16006-5211-2	17	050
16006-5212-2	17	060
16030-9601-0	17	150
16221-7327-0	31	120
	40	120
16241-7336-0	31	090
16241-7337-0	5	040
16241-7337-0	31	020
16264-5214-0	25	020
	41	180
16265-9667-0	2	040
	41	160
16285-6302-0	29	250
16285-6357-0	29	210
16285-9201-0	29	220
16285-9805-0	29	130
16475-5328-0	21	070
16611-6303-0	29	090
16611-6304-0	29	060
16652-6431-0	27	180
16652-6460-0	27	280
16652-6477-0	27	070
16652-6478-0	27	130
16676-8916-7	39	010
16676-8916-8	39	010
16678-6401-2	26	010
	27	010
16678-6406-0	27	140
16678-6423-0	27	150
16805-7286-0	33	010
16805-7287-0	33	020
16809-4202-0	20	260
16809-4203-0	20	190
16809-4250-0	20	220
16809-9568-0	17	010
16813-6382-0	13	020
16851-1328-0	36	060
16851-1511-0	10	020
16851-1555-2	10	010
16851-1621-2	1	140
16851-2198-2	11	060
16851-2201-5	11	050
16851-2214-0	11	070
16851-2232-0	11	080
16851-3211-0	2	050
16851-3501-2	8	010
16851-3515-2	8	020
16851-3515-2	41	110
16851-3695-0	4	060
16851-5115-0	14	040
16851-5361-0	21	090
16851-5641-0	18	020
16851-5772-4	19	090
16851-6551-2	20	150
16851-7335-0	31	080
16851-9626-0	1	020
16851-9627-0	1	030
16861-1602-4	14	010
16864-1651-0	10	060
16866-5700-9	19	010
16866-5730-2	19	130
16866-9201-0	19	070
16871-1443-0	36	090
16871-2131-0	11	030
16871-7343-0	32	070
	41	020
16871-9103-0	26	030
16871-9105-0	19	180
16871-9106-0	17	070
16871-9730-0	14	110
16878-5774-2	19	080
16878-5792-0	19	120
16883-9701-0	26	130
17331-5919-0	1	130
17341-6320-0	29	100
17520-6001-3	16	010
17548-6442-0	26	020
17559-9101-0	26	050
19077-5365-0	20	080
	40	100
19212-6310-0	29	150
19212-9713-0	29	170
19222-4328-0	23	070
19269-6301-0	28	010
	29	010
19280-5724-0	19	040
19434-7301-4	31	100
19498-8304-0	31	030
19837-6437-4	26	040
1A021-0543-0	40	060
1A021-9602-0	31	050
1E007-0461-0	13	040
1E007-2501-0	13	010
1E051-7270-0	31	010
1E051-7270-2	31	010
1E051-7303-0	32	010
1E051-7326-0	31	110
1E125-0413-0	4	100
	41	030
1E144-5605-0	18	030
1G021-9665-0	15	100
1G031-5421-0	15	080
1G065-4236-0	20	250
1G445-1177-0	37	010
1G446-9936-0	41	010
1G446-9936-2	41	010
1G460-0402-3	4	010
1G460-0402-4	4	010
1G460-0446-0	9	050
	41	070
1G460-0454-0	9	020
	9	100
	9	120
1G460-0704-0	9	090
1G460-0709-0	9	010
1G460-1311-0	36	010
1G460-1312-0	36	020
1G460-1431-0	36	150
1G460-1431-2	36	150
1G460-1435-0	36	120
1G460-2105-0	11	020
1G460-2109-0	11	020
1G460-2347-0	11	140
1G460-2382-0	9	025
1G460-2383-0	9	105
	9	125
1G460-2391-0	11	140
1G460-2392-0	11	140
1G460-2393-0	9	025
1G460-2394-0	9	105
	9	125
1G460-2395-0	9	025
1G460-2396-0	9	105
	9	125
1G460-5371-2	20	090
1G460-5372-3	20	100
1G470-3641-2	7	010
1G470-3650-0	7	020
1G470-7428-3	26	110
1G511-8981-4	39	030
1G511-8981-5	39	030
1G513-3655-0	7	060
1G639-5715-0	19	060
1G687-1311-0	36	010
1G687-1312-0	36	020
1G700-5216-0	17	060
1G700-5220-0	17	050
1G801-0512-0	5	050
1G826-2111-0	11	010
1G826-2111-2	11	010
1G826-2177-0	12	220
1G826-2178-0	12	220
1G826-2190-0	11	010
1G826-2190-2	11	010
1G911-0520-3	5	060
1G911-9102-2	5	110
1G952-0101-7	1	010

NUMERICAL INDEX
INDICE NUMERICO
INDEX NUMERIQUE

PART No. / No. REF. / REFERENCE	PAGE / PAGINA / PAGE	REF. No. / No. DE REF. / POS. No.
1G952-0101-9	1	010
1G960-0551-2	5	010
1G960-0555-0	37	015
1G960-1450-5	5	030
1G962-0150-2	2	010
1G962-0160-0	2	005
1G962-0304-5	3	030
1G962-0331-2	3	100
	40	030
1G962-0331-3	3	100
1G962-0331-3	40	030
1G962-0413-0	4	100
	41	030
1G962-0705-0	9	110
1G962-1182-0	37	020
	40	040
1G962-1231-0	38	010
1G962-1235-0	38	020
	40	050
1G962-1426-0	36	080
1G962-1426-2	36	080
1G962-1452-2	5	100
	40	070
1G962-1601-0	10	030
1G962-1601-5	10	030
1G962-2111-2	11	010
1G962-2177-3	12	220
1G962-2178-3	12	220
1G962-2178-4	12	220
1G962-2190-2	11	010
1G962-2301-0	11	090
1G962-2301-2	11	090
1G962-2375-2	12	230
1G962-2376-2	12	230
1G962-2377-2	12	230
1G962-4250-0	20	010
1G962-5373-2	20	110
1G962-6556-0	20	160
1G962-9935-3	40	010
1G962-9935-4	40	010
1G962-9936-4	41	010
31220-1417-0	13	060
66436-6402-0	27	090
66436-6404-0	27	050
68111-4239-0	35	040

PIES No.		EDA0001253
BLOCK No.	LINE No.	A
01	01	1G446-22000 D902-E2B-AUSA-1

U×AK. 0. AK

KUBOTA

THE BASIC NECESSITIES GIANT

"Technology for the Needs of Tomorrow" is the ambition of everyone at Kubota. Through research and the development of new products for agriculture, industry, construction, and many other areas of modern life, we at Kubota hope to realize this goal.

El GIGANTE DE LAS NECESIDADES BÁSICAS

La "tecnología para las necesidades del mañana" es la ambición de todos los que trabajamos en Kubota. A través de la investigación y el desarrollo de nuevos productos para la agricultura, industria, construcción y muchos otros ámbitos de la vida moderna, en Kubota esperamos cumplir este objetivo.

GEANT DES NECESSITES FONDAMENTALES

"La Technologie pour les Besoins de Demain" est l'ambition de chacun CHEZ KUBOTA. A travers la recherche et le développement de nouveaux produits pour l'Agriculture, l'Industrie, la Construction et plusieurs autres domaines de la vie moderne, Nous KUBOTA, espérons atteindre ce but.

PRINTED in JAPAN
IMPRESO EN JAPÓN
IMPRIME Au JAPON